球阀

anlok
SS-B13-3M-A
2500psi@ -65~350°F
S/N:B2012050053

anlok
SS-B11-1-A

anlok

anlok

anlok
SS-B31-8-A

anlok

anlok

anlok

anlok
SS-B11-4-A
1000psi@ 100°F
S/N:2204010020

B1系列
一体式仪表球阀

- 最高工作压力：172 bar（2500psig）
- 工作温度范围
  PTFE：-54°C to 148°C (-65°F to 300°F)
  PPL：-29°C to 204°C (-20°F to 400°F)
- 接口形式：卡套，螺纹，焊接，VCR，VCO
- 接口尺寸：1/16"至1/2"，3mm至12mm
- 可提供开关、切换和交叉转换功能的2通、3通、4通、5通、6通、7通形式
- 球阀无死区
- 整体锻造上装式设计，一体式阀体和一体式球形阀杆，可在线检查和调整
- 活动负载设计可改善热循环性能且可补偿填料磨损
- 可选配气动或电动执行器
- 多种手柄颜色可供选择
- 每个阀门均以额定工作压力的氮气或者压缩空气做密封性测试，达到无可见泄漏的要求
- 除带排放口的球阀外，B1球阀对进出口无限制

结构材料

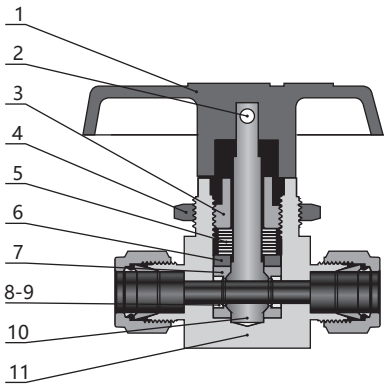

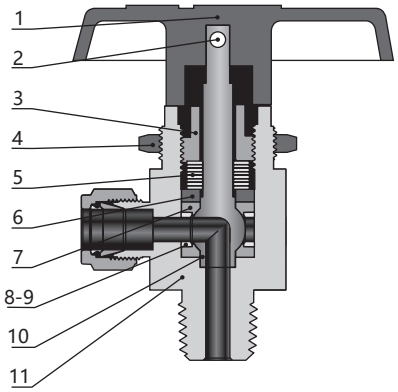

序号	组件	材料	
		316 SS	黄铜
1	手柄	酚醛材质，内有黄铜材质插入件	
2	紧固螺钉	镀锌碳钢	
3	填料螺栓	316 不锈钢 /A479	黄铜CDA 360/B16
4	面板螺母	316 不锈钢 /A479	黄铜CDA 360/B16
5	蝶形弹簧	S17700/A693	
6	压盖	316 不锈钢 /A479	黄铜CDA 360/B16
7	*填料*	PTFE 或 PPL	
8	*侧环*	316 不锈钢 /A479	316 不锈钢 /A479
9	*侧盘*		
10	*球形阀杆*	316 不锈钢 /A479	黄铜CDA 360/B16
11	*阀体*	316 不锈钢 /A479	黄铜CDA 360/B16
与介质接触部分润滑剂		氟化基和硅酮基	
不与介质接触部分润滑剂		二硫化钼	

使用anlok球阀的注意事项：
1. anlok球阀设计用于全开或全关位置。
2. 在一段时间没有拧过的阀门可能会有更高的初始扭矩。
3. 在阀门的使用寿命期限内，可能需要进行填料调节以防泄漏。

结构特性

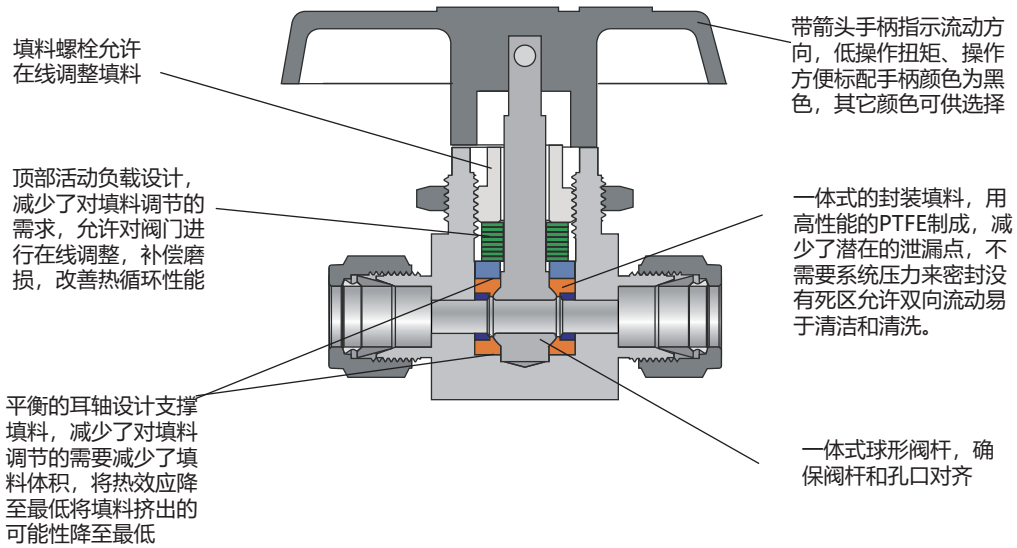

型号和尺寸

直通球阀

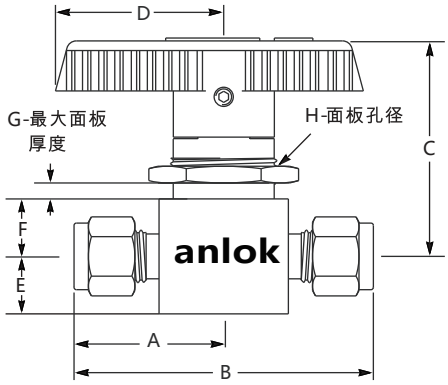

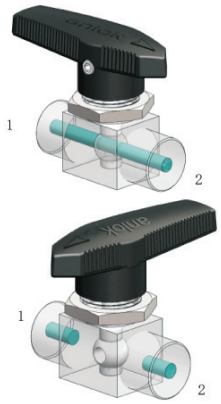

基本订购型号	接口类型和尺寸	通径 mm	Cv	尺寸 mm							
				A	B	C	D	E	F	G	H
SS-B11-3M-A	3 mm双卡套	2.3	0.2	25.7	51.4	34.5	28.4	7.1	8.6	6.4	15.1
SS-B11-2-A	1/8 in.双卡套	2.3	0.2	25.7	51.4	34.5	28.4	7.1	8.6	6.4	15.1
SS-B11-6M-A	6 mm双卡套	3.2	0.6	27.9	55.8	34.5	28.4	7.1	8.6	6.4	15.1
SS-B11-4-A	1/4 in.双卡套	3.2	0.6	27.9	55.8	34.5	28.4	7.1	8.6	6.4	15.1
SS-B11-2-F-3	1/8 in. NPT阴螺纹	3.2	0.5	20.6	41.1	34.5	28.4	7.1	8.6	6.4	15.1
SS-B11-6M-A-5	6 mm双卡套	4.8	1.4	30.5	61	37.3	38.9	9.7	11.2	4.8	19.8
SS-B11-4-A-5	1/4 in.双卡套	4.8	1.4	30.5	61	37.3	38.9	9.7	11.2	4.8	19.8
SS-B11-8M-A	8 mm双卡套	4.8	1.5	31.2	62.5	37.3	38.9	9.7	11.2	4.8	19.8
SS-B11-6-A-5	3/8 in.双卡套	4.8	1.5	32.8	65.5	37.3	38.9	9.7	11.2	4.8	19.8
SS-B11-2-F	1/8 in. NPT阴螺纹	4.8	1.2	25.4	50.8	37.3	38.9	9.7	11.2	4.8	19.8
SS-B11-4-F	1/4 in. NPT阴螺纹	4.8	0.9	26.2	52.4	37.3	38.9	9.7	11.2	4.8	19.8
SS-B11-4-FRC	1/4 in. RC阴螺纹	4.8	0.9	26.2	52.4	37.3	38.9	9.7	11.2	4.8	19.8
SS-B11-4-M	1/4 in. NPT阳螺纹	4.8	1.2	25.4	50.8	37.3	38.9	9.7	11.2	4.8	19.8
SS-B11-4-MVCO	1/4 in. VCO阳螺纹	4.8	2.4	23.9	47.8	37.3	38.9	14.2	11.2	4.8	19.8
SS-B11-4-MVCR	1/4 in. VCR阳螺纹	4.8	2.4	26.9	53.8	37.3	38.9	14.2	11.2	4.8	19.8
SS-B11-10M-A	10 mm双卡套	7.1	6.0	38.9	77.8	52.6	50.8	14.2	14.2	9.7	28.6
SS-B11-6-A	3/8 in.双卡套	7.1	6.0	38.6	77.5	52.6	50.8	14.2	14.2	9.7	28.6
SS-B11-4-F-7	1/4 in. NPT阴螺纹	7.1	3.0	31.8	63.5	52.6	50.8	14.2	14.2	9.7	28.6
SS-B11-6-F	3/8 in. NPT阴螺纹	7.1	2.6	31.8	63.5	52.6	50.8	14.2	14.2	9.7	28.6
SS-B11-6-FRC	3/8 in. RC阴螺纹	7.1	2.6	31.8	63.5	52.6	50.8	14.2	14.2	9.7	28.6
SS-B11-8-MVCR-7	1/2 in. VCR阳螺纹	7.1	6.0	36.6	73.2	52.6	50.8	14.2	14.2	9.7	28.6
SS-B11-12M-A	12 mm双卡套	10.3	12.0	49.8	99.6	61.7	76.2	17.5	17.5	9.7	34.5
SS-B11-8-A	1/2 in.双卡套	10.3	12.0	49.8	99.6	61.7	76.2	17.5	17.5	9.7	34.5
SS-B11-12-A	3/4 in.双卡套	10.3	6.4	49.8	99.6	61.7	76.2	17.5	17.5	9.7	34.5
SS-B11-8-F	1/2 in. NPT阴螺纹	10.3	6.3	39.6	79.2	61.7	76.2	17.5	17.5	9.7	34.5
SS-B11-8-FRC	1/2 in. RC阴螺纹	10.3	6.3	39.6	79.2	61.7	76.2	17.5	17.5	9.7	34.5
SS-B11-8-MVCR	1/2 in. VCR阳螺纹	10.3	12.0	39.6	79.2	61.7	76.2	17.5	17.5	9.7	34.5

排放口选项

排放阀
排放阀最大工作压力为34.4 bar（500 psig）。

直通型阀门
阀门关闭时，下游端口可以通过阀体侧面的排放孔向大气排放。

角型和3通阀门
阀门关闭时，底部端口可以通过阀体侧面的排放孔向大气排放。

焊接端口连接
可提供带有Tube 管接头或焊接到排放口的Tube短管转换接头的不锈钢排放阀。

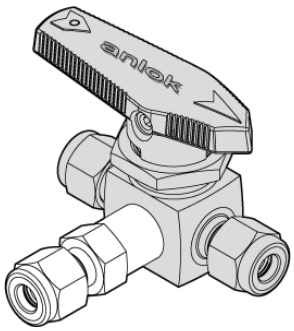

角型球阀

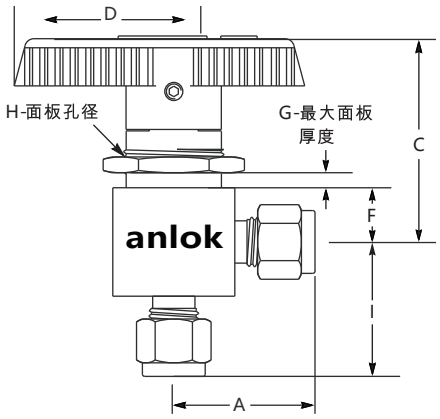

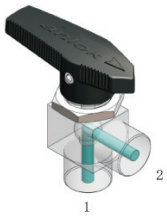

基本订购型号	接口类型和尺寸	通径 mm	CV	尺寸 mm								
				A	B	C	D	E	F	G	H	I
SS-B12-3M-A	3 mm双卡套	2.3	0.15	25.7	51.4	34.5	28.4	7.1	8.6	6.4	15.1	24.6
SS-B12-2-A	1/8 in. 双卡套	2.3	0.15	25.7	51.4	34.5	28.4	7.1	8.6	6.4	15.1	24.6
SS-B12-6M-A	6 mm双卡套	3.2	0.35	27.9	55.8	34.5	28.4	7.1	8.6	6.4	15.1	27.2
SS-B12-4-A	1/4 in. 双卡套	3.2	0.35	27.9	55.8	34.5	28.4	7.1	8.6	6.4	15.1	27.2
SS-B12-2-F-3	1/8 in. NPT阴螺纹	3.2	0.3	20.6	41.1	34.5	28.4	7.1	8.6	6.4	15.1	20.6
SS-B12-6M-A-5	6 mm双卡套	4.8	0.9	30.5	61.0	37.3	38.9	9.7	11.2	4.8	19.8	29.7
SS-B12-4-A-5	1/4 in. 双卡套	4.8	0.9	30.5	61.0	37.3	38.9	9.7	11.2	4.8	19.8	29.7
SS-B12-8M-A	8 mm双卡套	4.8	0.9	31.2	62.5	37.3	38.9	9.7	11.2	4.8	19.8	29.7
SS-B12-6-A-5	3/8 in. 双卡套	4.8	0.9	32.8	65.5	37.3	38.9	9.7	11.2	4.8	19.8	32.8
SS-B12-2-F	1/8 in. NPT阴螺纹	4.8	0.7	25.4	50.8	37.3	38.9	9.7	11.2	4.8	19.8	25.4
SS-B12-4-F	1/4 in. NPT阴螺纹	4.8	0.75	26.2	52.4	37.3	38.9	9.7	11.2	4.8	19.8	26.2
SS-B12-4-FRC	1/4 in. RC阴螺纹	4.8	0.75	26.2	52.4	37.3	38.9	9.7	11.2	4.8	19.8	——
SS-B12-4-M	1/4 in. NPT阳螺纹	4.8	0.75	25.4	50.8	37.3	38.9	9.7	11.2	4.8	19.8	26.2
SS-B12-4-MVCO	1/4 in. VCO阳螺纹	4.8	0.9	23.9	47.8	37.3	38.9	14.2	11.2	4.8	19.8	23.9
SS-B12-4-MVCR	1/4 in. VCR阳螺纹	4.8	0.9	26.9	53.8	37.3	38.9	14.2	11.2	4.8	19.8	27.7
SS-B12-10M-A	10 mm双卡套	7.1	2.0	38.9	77.8	52.6	50.8	14.2	14.2	9.7	28.6	36.3
SS-B12-6-A	3/8 in. 双卡套	7.1	2.0	38.6	77.5	52.6	50.8	14.2	14.2	9.7	28.6	36.3
SS-B12-4-F-7	1/4 in. NPT阴螺纹	7.1	1.7	31.8	63.5	52.6	50.8	14.2	14.2	9.7	28.6	31.8
SS-B12-6-F	3/8 in. NPT阴螺纹	7.1	1.5	31.8	63.5	52.6	50.8	14.2	14.2	9.7	28.6	31.8
SS-B12-6-FRC	3/8 in. RC阴螺纹	7.1	——	31.8	63.5	52.6	50.8	14.2	14.2	9.7	28.6	——
SS-B12-8-MVCR-7	1/2 in. VCR阳螺纹	7.1	——	36.6	73.2	52.6	50.8	14.2	14.2	9.7	28.6	——
SS-B12-12M-A	12 mm双卡套	10.3	4.6	49.8	99.6	61.7	76.2	17.5	17.5	9.7	34.5	44.2
SS-B12-8-A	1/2 in. 双卡套	10.3	4.6	49.8	99.6	61.7	76.2	17.5	17.5	9.7	34.5	44.2
SS-B12-12-A	3/4 in. 双卡套	10.3	3.8	49.8	99.6	61.7	76.2	17.5	17.5	9.7	34.5	44.2
SS-B12-8-F	1/2 in. NPT阴螺纹	10.3	3.5	39.6	79.2	61.7	76.2	17.5	17.5	9.7	34.5	39.6
SS-B12-8-FRC	1/2 in. RC阴螺纹	10.3	——	39.6	79.2	61.7	76.2	17.5	17.5	9.7	34.5	——
SS-B12-8-MVCR	1/2 in. VCR阳螺纹	10.3	——	39.6	79.2	61.7	76.2	17.5	17.5	9.7	34.5	——

三通球阀

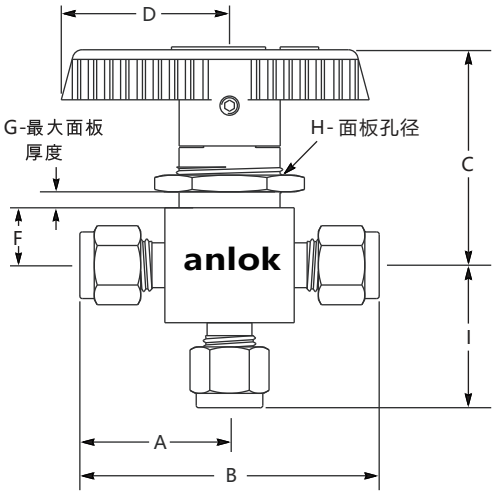

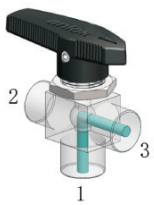

端口1和3连通

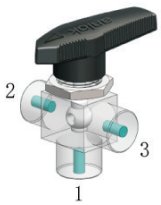

关断

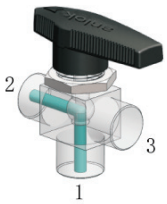

端口1和2连通

基本订购型号	接口类型和尺寸	通径 mm	CV	尺寸 mm							
				A	B	C	D	F	G	H	I
SS-B13-3M-A	3mm 双卡套	2.3	0.15	25.7	51.4	34.5	28.4	8.6	6.4	15.1	24.6
SS-B13-2-A	1/8 in. 双卡套	2.3	0.15	25.7	51.4	34.5	28.4	8.6	6.4	15.1	24.6
SS-B13-6M-A	6mm 双卡套	3.2	0.35	27.9	55.8	34.5	28.4	8.6	6.4	15.1	27.2
SS-B13-4-A	1/4 in. 双卡套	3.2	0.35	27.9	55.8	34.5	28.4	8.6	6.4	15.1	27.2
SS-B13-2-F	1/8 in. NPT阴螺纹	3.2	0.3	20.6	41.1	34.5	28.4	8.6	6.4	15.1	20.6
SS-B13-4-MVCR	1/4 in. VCR阳螺纹	3.2	0.35	26.9	53.8	34.5	28.4	11.2	3.2	15.1	27.7
SS-B13-6M-A-5	6mm 双卡套	4.8	0.9	30.5	61	37.3	38.9	11.2	4.8	19.8	29.7
SS-B13-4-A-5	1/4 in. 双卡套	4.8	0.9	30.5	61	37.3	38.9	11.2	4.8	19.8	29.7
SS-B13-8M-A-5	8mm 双卡套	4.8	0.8	31.2	62.5	37.3	38.9	11.2	4.8	19.8	29.7
SS-B13-4-F	1/4 in. NPT阴螺纹	4.8	0.75	26.2	52.4	37.3	38.9	11.2	4.8	19.8	26.2
SS-B13-4-FRC	1/4 in. RC阴螺纹	4.8	0.75	26.2	52.4	37.3	38.9	11.2	4.8	19.8	26.2
SS-B13-4-MVCR	1/4 in. VCR 阳螺纹	4.8	0.9	26.9	53.8	37.3	38.9	11.2	4.8	19.8	27.7
SS-B13-10M-A	10mm 双卡套	7.1	2.0	36.8	73.6	52.6	50.8	14.2	9.7	28.6	36.3
SS-B13-6-A	3/8 in. 双卡套	7.1	2.0	36.8	73.6	52.6	50.8	14.2	9.7	28.6	36.3
SS-B13-4-F-7	1/4 in. NPT阴螺纹	7.1	1.7	31.8	63.6	52.6	50.8	14.2	9.7	28.6	31.8
SS-B13-6-F	3/8 in. NPT阴螺纹	7.1	1.5	31.8	63.6	52.6	50.8	14.2	9.7	28.6	31.8
SS-B13-6-FRC	3/8 in. RC阴螺纹	7.1	1.5	31.8	63.6	52.6	50.8	14.2	9.7	28.6	31.8
SS-B13-12M-A	12mm 双卡套	10.3	4.6	44.2	88.4	61.7	76.2	17.5	9.7	34.5	44.2
SS-B13-8-A	1/2 in.双卡套	10.3	4.6	44.2	88.4	61.7	76.2	17.5	9.7	34.5	44.2
SS-B13-12-A	3/4 in.双卡套	10.3	3.8	44.2	88.4	61.7	76.2	17.5	9.7	34.5	44.2
SS-B13-8-F	1/2 in. NPT阴螺纹	10.3	3.5	39.6	79.2	61.7	76.2	17.5	9.7	34.5	39.6
SS-B13-8-FRC	1/2 in. RC阴螺纹	10.3	3.5	39.6	79.2	61.7	76.2	17.5	9.7	34.5	39.6

其它三通流道

T型流道

端口1,3连通

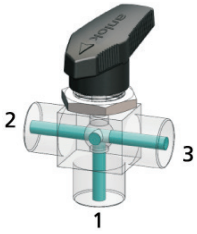

端口1,2,3连通

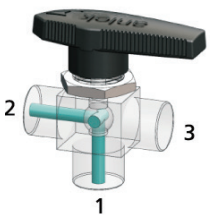

端口1,2连通

此类流道可以连通一个侧面端口与底部端口，或连通二个侧面端口与底部端口，没有关断状态。

L型流道

端口1,3连通

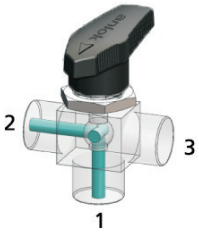

端口1,2连通

此类流道可以连通一个侧面端口与底部端口，阀柄旋转90°可以连通另一个侧面端口与底部端口，没有关断状态。

四通球阀

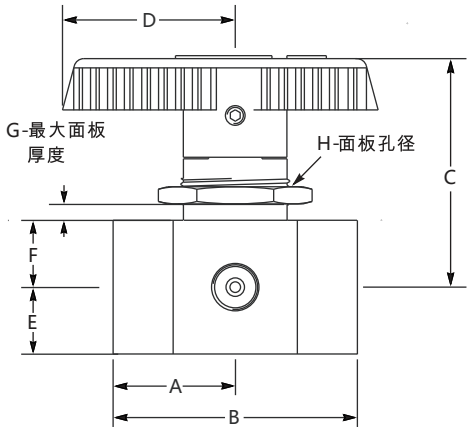

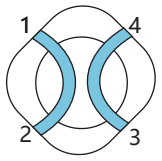

端口1,2连通，同时端口3,4连通

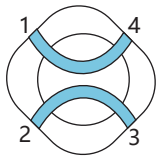

端口1,4连通，同时端口2,3连通

基本订购型号	端口类型和尺寸	通径 mm	Cv	尺寸 mm							
				A	B	C	D	E	F	G	H
SS-B14-2-F	1/8 in.NPT阴螺纹	1.3	0.06	19.8	39.6	42.7	38.9	11.2	11.2	4.8	23.1
SS-B14-8-F	1/2 in.NPT阴螺纹	7.1	1.6	39.6	79.2	61.7	76.2	17.5	17.5	9.7	34.5

其它四通流道

I型流道

此类型阀可以连通一组相对的端口。
对于 90° 切换手柄，可以在 0 °、90° 位置切换。

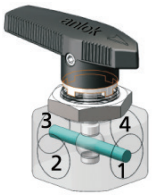

端口1,3连通

端口2,4连通

L型流道

此类型阀可连接端口1,2，端口1,3，端口1,4，可360°切换。

端口1,2连通

端口1,3连通

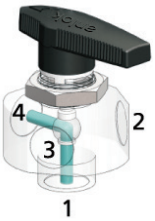

端口1,4连通

T型流道

此类型阀可以同时连通三个相邻的端口，其余的端口关断。
对于 360° 旋转手柄，可以 90° 增量完成切换。

端口1,2,4连通

端口1,2,3连通

端口2,3,4连通

端口1,3,4连通

V型流道

此类型阀可以同时连通二个相邻的端口，其余的端口关断。
对于 360° 旋转手柄，可以 90° 增量完成切换。

端口 1 和 2 连通

端口 2 和 3 连通

端口 3 和 4 连通

端口 1 和 4 连通

五通球阀

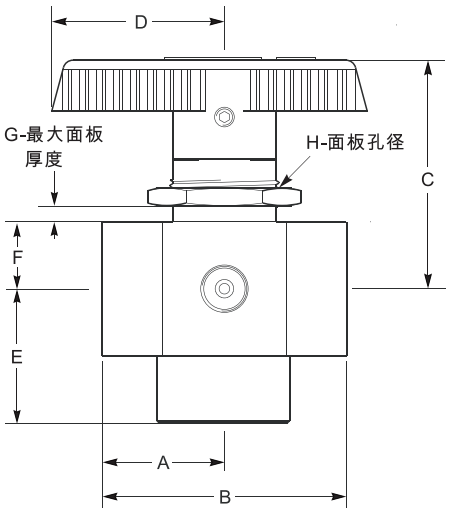

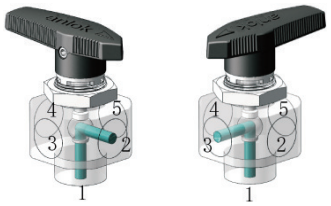

端口1,2连通　端口1,3连通

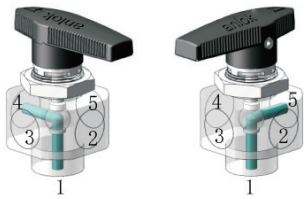

端口1,4连通　端口1,5连通

基本订购型号	接口类型和尺寸	通径 mm	CV	尺寸 mm							
				A	B	C	D	E	F	G	H
SS-B15-2-F	1/8 in. NPT阴螺纹	1.3	0.07	19.8	39.6	42.7	38.9	22.4	11.2	4.1	23.1
SS-B15-8-F	1/2 in. NPT阴螺纹	7.1	1.6	39.6	79.2	61.7	76.2	39.6	17.5	9.7	34.5

其它五通流道

I型流道

此类型阀可以连通底部端口与端口 2 和 4 或底部端口与端口3 和 5。对于 90° 切换手柄，可以在 0 °、90° 位置切换。

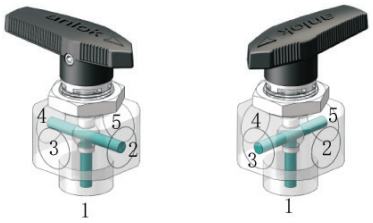

端口1,2,4连通　端口1,3,5连通

L型流道

此类型阀可以 两个相邻面的端口与底部端口，同时关断其余两个侧面端口。对于 360° 旋转手柄，可以 90° 增量完成切换。

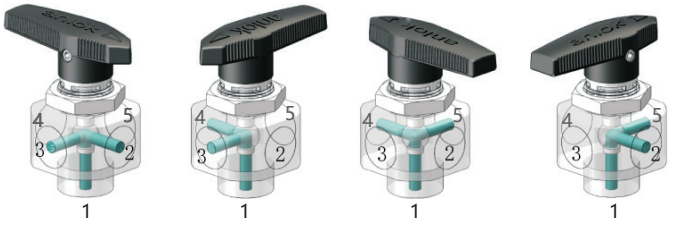

端口1,2,3连通　端口1,3,4连通　端口1,4,5连通　端口1,2,5连通

T型流道

此类型阀可以连通三个侧面端口与底部端口，同时关断第四个侧面端口。对于 360° 旋转手柄，可以 90° 增量完成切换。

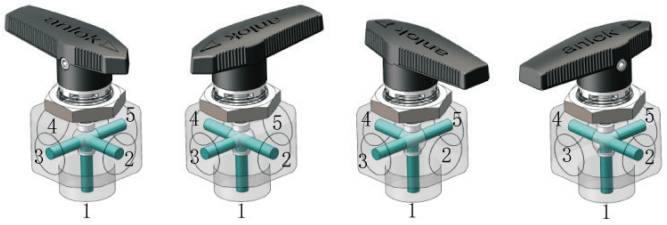

端口1,2,3,5连通　端口1,2,3,4连通　端口1,3,4,5连通　端口1,2,4,5连通

六通球阀

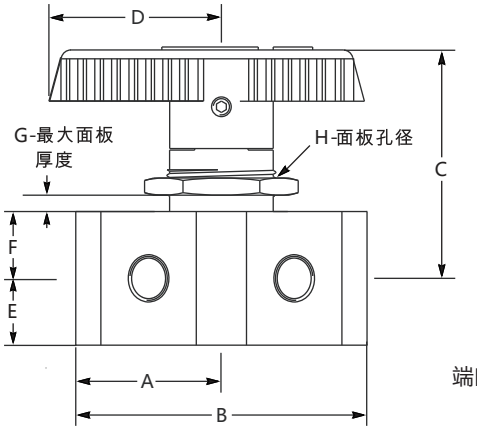

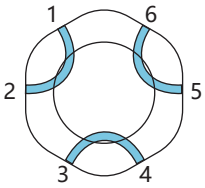

端口1,2连通，3,4连通，5,6连通

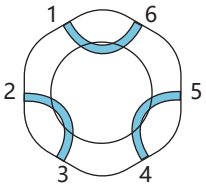

端口2,3连通，4,5连通，6,1连通

基本订购型号	端口类型和尺寸	通径 mm	Cv	尺寸 mm							
				A	B	C	D	E	F	G	H
SS-B16-2-F	1/8 in.双卡套	1.3	0.06	26.6	49.2	42.7	38.9	11.2	11.2	4.8	23.1

七通球阀

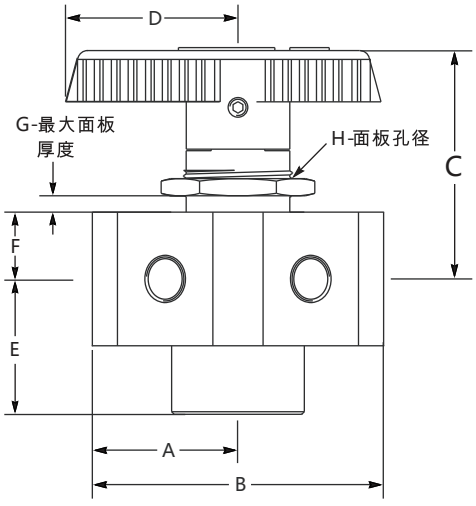

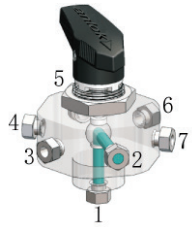

端口1,2连通

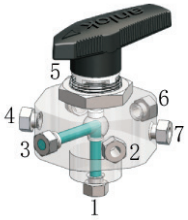

端口1,3连通

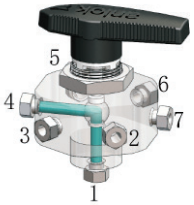

端口1,4连通

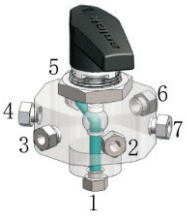

端口1,5连通

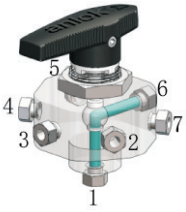

端口1,6连通

端口1,7连通

基本订购型号	接口类型和尺寸	通径 mm	CV	尺寸 mm							
				A	B	C	D	E	F	G	H
SS-B17-2-F	1/8 in. NPT阴螺纹	1.3	0.07	24.6	49.2	42.7	38.9	24.6	11.2	4.1	23.1

注：所有尺寸仅供参考，可能有变动。如不能满足您的技术要求，
请咨询anlok销售代表，我们将竭诚为您服务。

温压曲线

适用于直通和角型阀门

PTFE填料

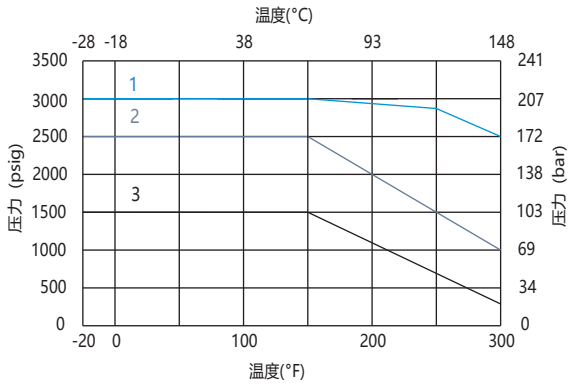

1: 直通型阀 (内通径4.8mm)
2: 直通型阀 (内通径1.3mm, 2.9mm, 3.2mm, 7.1mm, 10.3mm)
角型阀 (内通径1.3mm, 2.4mm, 3.2mm, 4.8mm)
3: 角型阀 (内通径7.1mm, 10.3mm)

适用于3,4,5,6,7通阀门

PTFE填料

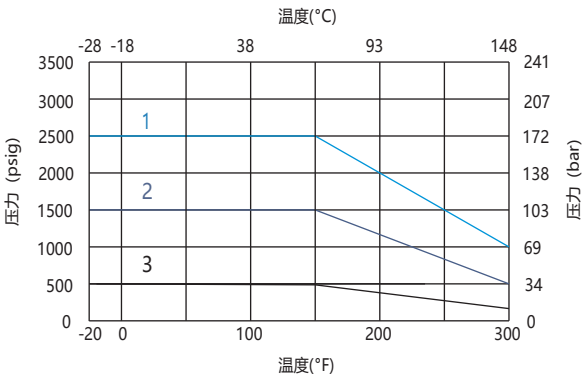

1: 3通 (内通径1.3mm，2.3mm，3.3mm，4.8mm)
4通/5通 (内通径1.5mm)
2: 3通 (内通径7.1mm，10.3mm)
4通/5通 (内通径10.3mm)
3: 6通/7通 (内通径1.3mm)

选型说明

SS - B1 1 - 6M/4... - A/A... - 5 - PL - 2A - MU - 执行器

端口1/端口2...　端口1/端口2...

本体材质	
SS	316不锈钢
316L	316L不锈钢
304	304不锈钢
BR	黄铜
PTFE	聚四氟乙烯

阀门系列
B1
B1L

流道形式	
1	两端口直通
2	两端口角型
3	三端口常规
3L	三端口L型
3T	三端口T型
4	四端口常规
4I	四端口I型
4L	四端口L型
4T	四端口T型
4V	四端口V型
5	五端口常规
5I	五端口I型
5L	五端口L型
5T	五端口T型
6	六端口
7	七端口

端口尺寸	
1	1/16in.
2	1/8 in.
4	1/4in.
6	3/8 in.
8	1/2 in.
3M	3mm
6M	6mm
8M	8mm
10M	10mm
12M	12mm

端口形式	
A	双卡套
TA	卡套管
M	NPT阳螺纹
F	NPT阴螺纹
RC	ISO RC锥管阳螺纹
FRC	ISO RC锥管阴螺纹
GA	ISO 直管阳螺纹 (阳螺纹根部复合垫片密封)
GB	ISO 直管阳螺纹 (阳螺纹根部垫片密封)
G	ISO 直管阳螺纹 (阳螺纹顶部垫片密封)
FG	ISO 直管阴螺纹
PP	ISO 直管阳螺纹位置可调
MS	公制阳螺纹
MF	公制阴螺纹
UNF	SAE/MS阳螺纹
OUNF	O型圈SAE/MS阳螺纹
OM	O型圈NPT阳螺纹
AN	37°扩口
DC	软管接头
UB	活接对焊
MVCO	VCO阳螺纹接头
MVCR	VCR阳螺纹接头

通径	
	默认尺寸
1	1.3mm
2	2.3mm
3	3.2mm
5	4.8mm
7	7.1mm
10	10.3mm

阀座材料	
	PTFE
PL	PPL

排放口	
	无排放口
2A	1/8 in.卡套
4A	1/4 in.卡套
6A	3/8 in.卡套
3MA	3 mm 卡套
6MA	6 mm 卡套
8MA	8 mm 卡套

手柄	
	黑色酚醛手柄
MU	金属条形手柄

关于执行器机构选购件，
请参阅第34页 - 39页

注 1：通径为默认尺寸的产品，
通径在型号中不用体现，
详见型号和尺寸表。

注2：选型代码为空的，为默认选项，在型号中不用体现

注3：选型说明只为产品选型提供参考，不能任意组合，标准型号请参考型号尺寸表，如不能满足您的技术要求，请咨询anlok销售代表，我们将竭诚为您服务。

清洗和包装:
AC-10：一般工业用标准清洗和包装。
AC-12：脱油脱脂，氧环境用，单层真空包装。
AC-11：脱油脱脂处理，应用高纯环境。双层真空包装
AC-10为默认标准，不需要后缀。如需特殊清洗和包装在订购号后加-AC11或-AC12.
例如：SS-B11-4-A-AC12

B2系列
高性能球阀

- 最高工作压力：689 bar（10000 psig）
- 工作温度：-17℃至232℃（0℉至450℉）
- 材质：316不锈钢、304不锈钢、黄铜
- 接口方式：卡套，螺纹，螺纹，焊接，VCR和VCO
- 接口尺寸：1/16"至3/4"，3mm至22mm
- 直通阀门可双向流动
- 三通球阀和角型球阀介质只能从底部端口进入

结构材料

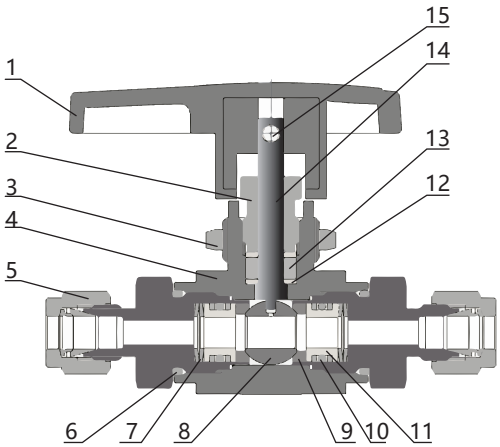

序号	组件	材料	
		316 SS	黄铜
1	手柄	酚醛材质，内有黄铜材质插入件	
2	填料压盖	316不锈钢 /A479	黄铜CDA 360/B16
3	穿板螺母	316不锈钢A479	
4	*阀体*	316不锈钢 /A479	黄铜CDA 360/B16
5	*端接*	316不锈钢 /A479	黄铜CDA 360/B16
6	*O型圈*	FKM/FKM(高温)/Kalrez	
7	*碟簧*	17-4PH不锈钢	
8	*球*	316不锈钢 /A479	黄铜CDA 360/B16
9	*阀座*	PCTFE 或 PEEK	
10	*O型圈*	FKM/FKM(高温)/Kalrez	
11	*阀座支撑*	316不锈钢 /A479	黄铜CDA 360/B16
12	*填料垫*	316不锈钢 /A479	黄铜CDA 360/B16
13	*填料*	PTFE	
14	*阀杆*	316不锈钢 /A479	黄铜CDA 360/B16
15	*紧固螺钉*	镀锌碳钢	
接触介质组件的润滑剂		氟化基	
注释：与介质接触的组件用斜体表示			

结构特性

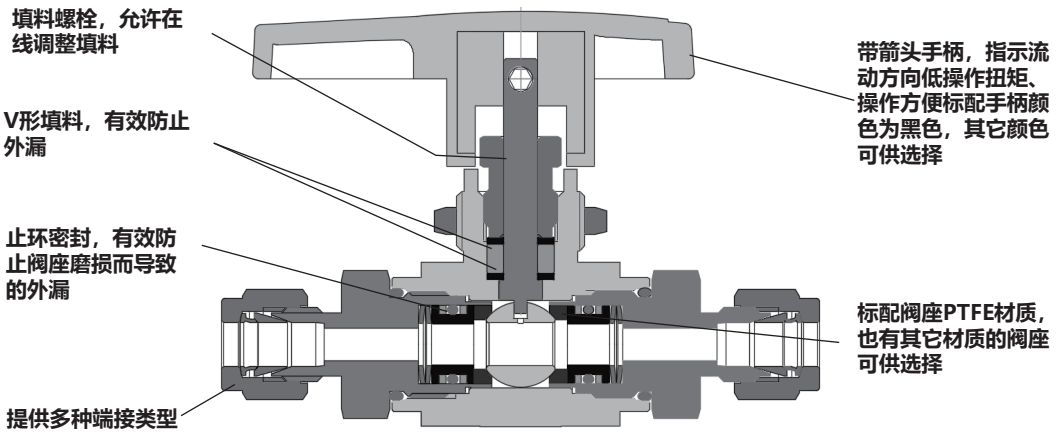

型号和尺寸

直通球阀

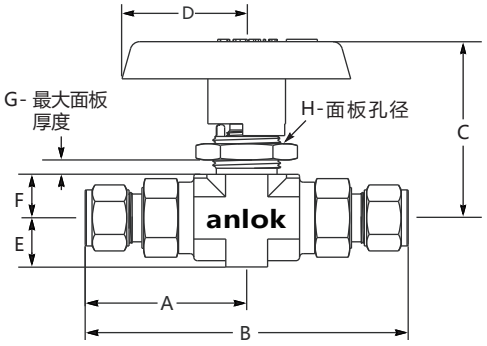

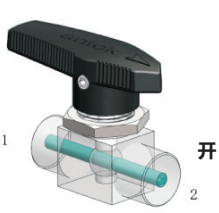

开

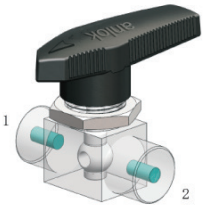

关

基本订购型号	接口类型和尺寸	通径 mm	CV	尺寸 mm							
				A	B	C	D	E	F	G	H
SS-B21-3M-A	3mm 双卡套	2.3	0.21	34.8	69.6	33.8	28.7	8.4	8.4	4.6	11.7
SS-B21-2-A	1/8 in. 双卡套	2.3	0.21	34.5	69.1	33.8	28.7	8.4	8.4	4.6	11.7
SS-B21-2-F	1/8 in. NPT阴螺纹	4.8	1.05	27.2	54.4	33.8	28.7	8.4	8.4	4.6	11.7
SS-B21-2-FRC	1/8 in. RC阴螺纹	4.8	1.05	27.2	54.4	33.8	28.7	8.4	8.4	4.6	11.7
SS-B21-2-FG	1/8 in. G阴螺纹	4.8	1.05	27.2	54.4	33.8	28.7	8.4	8.4	4.6	11.7
SS-B21-2-M	1/8 in. NPY阳螺纹	4.8	1.05	30	60	33.8	28.7	8.4	8.4	4.6	11.7
SS-B21-4-M-5	1/4 in. NPT阳螺纹	4.8	1.05	34.3	68.6	33.8	28.7	8.4	8.4	4.6	11.7
SS-B21-2-RC	1/8 in. RC阳螺纹	4.8	1.05	30	60	33.8	28.7	8.4	8.4	4.6	11.7
SS-B21-4-RC-5	1/4 in. RC阳螺纹	4.8	1.05	34.3	68.6	33.8	28.7	8.4	8.4	4.6	11.7
SS-B21-2-G	1/8 in. G阳螺纹	4.8	1.05	30	60	33.8	28.7	8.4	8.4	4.6	11.7
SS-B21-4-G-5	1/4 in. G阳螺纹	4.8	1.05	34.3	68.6	33.8	28.7	8.4	8.4	4.6	11.7
SS-B21-6M-A	6mm 双卡套	4.8	1.05	44.5	89	50.8	38.1	10.7	11.9	6.4	19.6
SS-B21-4-A	1/4 in.双卡套	4.8	1.05	44.2	88.4	50.8	38.1	10.7	11.9	6.4	19.6
SS-B21-8M-A-5	8mm 双卡套	4.8	1.05	44.5	89	50.8	38.1	10.7	11.9	6.4	19.6
SS-B21-8M-A	8mm 双卡套	6.4	2.34	45.2	90.4	50.8	38.1	10.7	11.9	6.4	19.6
SS-B21-10M-A	10mm 双卡套	6.4	2.34	46	92	50.8	38.1	10.7	11.9	6.4	19.6
SS-B21-6-A	3/8 in. 双卡套	6.4	2.34	46	92	50.8	38.1	10.7	11.9	6.4	19.6
SS-B21-4-F	1/4 in. NPT阴螺纹	6.4	2.34	38.4	76.8	50.8	38.1	10.7	11.9	6.4	19.6
SS-B21-4-FRC	1/4 in. RC阴螺纹	6.4	2.34	38.4	76.8	50.8	38.1	10.7	11.9	6.4	19.6
SS-B21-4-FG	1/4 in. G阴螺纹	6.4	2.34	38.4	76.8	50.8	38.1	10.7	11.9	6.4	19.6
SS-B21-4-M	1/4 in. NPT阳螺纹	6.4	2.34	41.1	82.2	50.8	38.1	10.7	11.9	6.4	19.6
SS-B21-6-M	3/8 in. NPT阳螺纹	6.4	2.34	41.1	82.2	50.8	38.1	10.7	11.9	6.4	19.6
SS-B21-4-RC	1/4 in. RC阳螺纹	6.4	2.34	41.1	82.2	50.8	38.1	10.7	11.9	6.4	19.6
SS-B21-6-RC	3/8 in. RC阳螺纹	6.4	2.34	41.1	82.2	50.8	38.1	10.7	11.9	6.4	19.6
SS-B21-4-G	1/4 in. G阳螺纹	6.4	2.34	41.1	82.2	50.8	38.1	10.7	11.9	6.4	19.6
SS-B21-6-G	3/8 in. G阳螺纹	6.4	2.34	41.1	82.2	50.8	38.1	10.7	11.9	6.4	19.6
SS-B21-12M-A	12mm 双卡套	10.3	6.42	59.2	118.4	61.2	63.5	17.5	17.8	9.7	22.9
SS-B21-14M-A	14mm 双卡套	10.3	6.42	59.2	118.4	61.2	63.5	17.5	17.8	9.7	22.9
SS-B21-16M-A	16mm 双卡套	10.3	6.42	59.2	118.4	61.2	63.5	17.5	17.8	9.7	22.9
SS-B21-18M-A	18mm 双卡套	10.3	6.42	59.2	118.4	61.2	63.5	17.5	17.8	9.7	22.9
SS-B21-20M-A	20mm 双卡套	10.3	6.42	61.5	123	66	63.5	22.5	22.5	9.7	22.9
SS-B21-22M-A	22mm 双卡套	10.3	6.42	61.5	123	66	63.5	22.5	22.5	9.7	22.9
SS-B21-8-A	1/2 in 双卡套	10.3	6.42	59.4	118.8	61.2	63.5	17.5	17.5	9.7	22.9
SS-B21-12-A	3/4 in. 双卡套	10.3	6.42	59.4	118.8	61.2	63.5	17.5	17.5	9.7	22.9
SS-B21-6-F	3/8 in. NPT阴螺纹	10.3	6.42	49.5	99	61.2	63.5	17.5	17.5	9.7	22.9
SS-B21-8-F	1/2 in. NPT阴螺纹	10.3	6.42	54.6	109.2	61.2	63.5	17.5	17.5	9.7	22.9
SS-B21-12-F	3/4 in. NPT阴螺纹	10.3	6.42	57.1	114.2	61.2	63.5	17.5	17.5	9.7	22.9
SS-B21-6-FRC	3/8 in. RC阴螺纹	10.3	6.42	49.5	99	61.2	63.5	17.5	17.5	9.7	22.9
SS-B21-8-FRC	1/2 in. RC阴螺纹	10.3	6.42	54.6	109.2	61.2	63.5	17.5	17.5	9.7	22.9
SS-B21-12-FRC	3/4 in. RC阴螺纹	10.3	6.42	55.4	110.8	61.2	63.5	17.5	17.5	9.7	22.9
SS-B21-6-FG	3/8 in. G阴螺纹	10.3	6.42	49.5	99	61.2	63.5	17.5	17.5	9.7	22.9
SS-B21-8-FG	1/2 in. G阴螺纹	10.3	6.42	54.6	109.2	61.2	63.5	17.5	17.5	9.7	22.9
SS-B21-12-FG	3/4 in. G阴螺纹	10.3	6.42	55.4	110.8	61.2	63.5	17.5	17.5	9.7	22.9
SS-B21-8-M	1/2 in. NPT阳螺纹	10.3	6.42	56.4	112.8	61.2	63.5	17.5	17.5	9.7	22.9
SS-B21-12-M	3/4 in. NPT阳螺纹	10.3	6.42	56.4	112.8	61.2	63.5	17.5	17.5	9.7	22.9
SS-B21-8-RC	1/2 in. RC阳螺纹	10.3	6.42	56.4	112.8	61.2	63.5	17.5	17.5	9.7	22.9
SS-B21-12-RC	3/4 in. RC阳螺纹	10.3	6.42	56.4	112.8	61.2	63.5	17.5	17.5	9.7	22.9
SS-B21-8-G	1/2 in. G阳螺纹	10.3	6.42	56.4	112.8	61.2	63.5	17.5	17.5	9.7	22.9
SS-B21-12-G	3/4 in. G阳螺纹	10.3	6.42	56.4	112.8	61.2	63.5	17.5	17.5	9.7	22.9

角型球阀

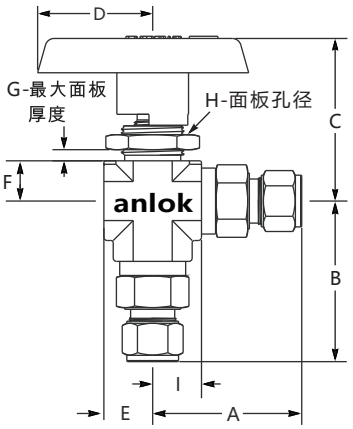

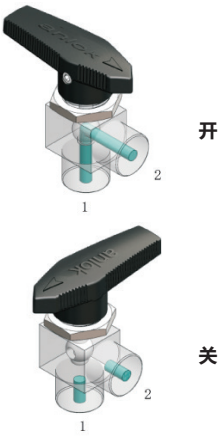

基本订购型号	接口类型和尺寸	通径 mm	CV	尺寸 mm								
				A	B	C	D	E	F	G	H	I
SS-B22-3M-A	3mm 双卡套	2.4	0.21	34.8	35.3	33.8	29.5	8.4	8.4	3.3	14.7	12.2
SS-B22-2-A	1/8 in. 双卡套	2.4	0.21	34.5	35.3	33.8	29.5	8.4	8.4	3.3	14.7	12.2
SS-B22-2-F	1/8 in. NPT阴螺纹	4.8	1.05	27.2	29.2	33.8	29.5	8.4	8.4	3.3	14.7	12.2
SS-B22-2-FRC	1/8 in. RC阴螺纹	4.8	1.05	27.2	29.2	33.8	29.5	8.4	8.4	3.3	14.7	12.2
SS-B22-2-FG	1/8 in.G阴螺纹	4.8	1.05	27.2	29.2	33.8	29.5	8.4	8.4	3.3	14.7	12.2
SS-B22-2-M	1/8 in. NPT阳螺纹	4.8	1.05	30	32	33.8	29.5	8.4	8.4	3.3	14.7	12.2
SS-B22-4-M	1/4 in. NPT阳螺纹	4.8	1.05	34.3	36.3	33.8	29.5	8.4	8.4	3.3	14.7	12.2
SS-B22-2-RC	1/8 in. RC阳螺纹	4.8	1.05	30	32	33.8	29.5	8.4	8.4	3.3	14.7	12.2
SS-B22-4-RC	1/4 in. RC阳螺纹	4.8	1.05	34.3	36.3	33.8	29.5	8.4	8.4	3.3	14.7	12.2
SS-B22-2-G	1/8 in. G阳螺纹	4.8	1.05	30	32	33.8	29.5	8.4	8.4	3.3	14.7	12.2
SS-B22-4-G	1/4 in. G阳螺纹	4.8	1.05	34.3	36.3	33.8	29.5	8.4	8.4	3.3	14.7	12.2
SS-B22-6M-A	6mm 双卡套	4.8	1.05	44.5	47.8	50.8	38.1	10.7	11.9	6.4	19.6	14.8
SS-B22-4-A	1/4 in. 双卡套	4.8	1.05	44.2	48	50.8	38.1	10.7	11.9	6.4	19.6	14.8
SS-B22-8M-A	8mm 双卡套	4.8	1.05	45.2	48.5	50.8	38.1	10.7	11.9	6.4	19.6	14.8
SS-B22-10M-A	10mm 双卡套	6.4	2.34	46	49.5	50.8	38.1	10.7	11.9	6.4	19.6	14.8
SS-B22-6-A	3/8 in. 双卡套	6.4	2.34	46	49.5	50.8	38.1	10.7	11.9	6.4	19.6	14.8
SS-B22-4-F	1/4 in. NPT阴螺纹	6.4	2.34	38.4	41.9	50.8	38.1	10.7	11.9	6.4	19.6	14.8
SS-B22-4-FRC	1/4 in. RC阴螺纹	6.4	2.34	38.4	41.9	50.8	38.1	10.7	11.9	6.4	19.6	14.8
SS-B22-4-FG	1/4 in. G阴螺纹	6.4	2.34	38.4	41.9	50.8	38.1	10.7	11.9	6.4	19.6	14.8

三通球阀

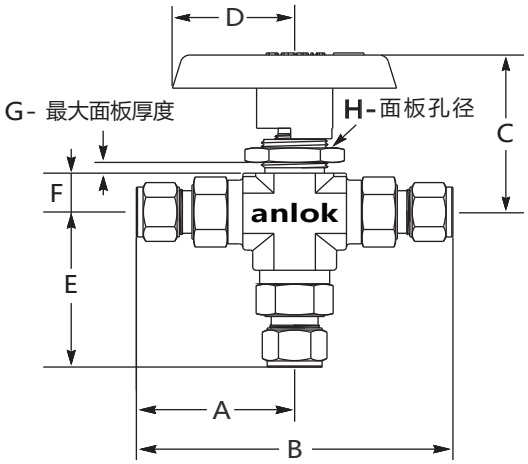

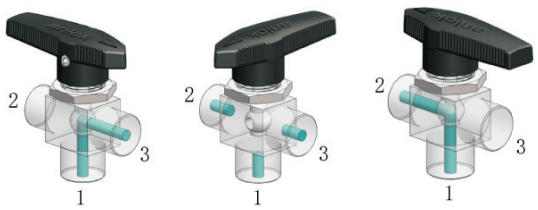

端口1和3连通　　关断　　端口1和2连通

基本订购型号	接口类型和尺寸	通径 mm	CV	尺寸 mm							
				A	B	C	D	E	F	G	H
SS-B23-3M-A	3mm 双卡套	2.4	0.21	34.8	69.6	33.8	28.7	8.4	8.4	4.6	14.7
SS-B23-2-A	1/8 in. 双卡套	2.4	0.21	34.5	69.1	33.8	28.7	8.4	8.4	4.6	14.7
SS-B23-2-F	1/8 in. NPT阴螺纹	4.8	1.05	27.2	54.4	33.8	28.7	8.4	8.4	4.6	14.7
SS-B23-2-FRC	1/8 in. RC阴螺纹	4.8	1.05	27.2	54.4	33.8	28.7	8.4	8.4	4.6	14.7
SS-B23-2-FG	1/8 in. G阴螺纹	4.8	1.05	27.2	54.4	33.8	28.7	8.4	8.4	4.6	14.7
SS-B23-2-M	1/8 in. NPT阳螺纹	4.8	1.05	30	60	33.8	28.7	8.4	8.4	4.6	14.7
SS-B23-4-M-5	1/4 in. NPT阳螺纹	4.8	1.05	34.3	68.6	33.8	28.7	8.4	8.4	4.6	14.7
SS-B23-2-RC	1/8 in. RC阳螺纹	4.8	1.05	30	60	33.8	28.7	8.4	8.4	4.6	14.7
SS-B23-4-RC-5	1/4 in. RC阳螺纹	4.8	1.05	34.3	68.6	33.8	28.7	8.4	8.4	4.6	14.7
SS-B23-2-G	1/8 in. G阳螺纹	4.8	1.05	30	60	33.8	28.7	8.4	8.4	4.6	14.7
SS-B23-4-G	1/4 in. G阳螺纹	4.8	1.05	34.3	68.6	33.8	28.7	8.4	8.4	4.6	14.7
SS-B23-6M-A	6mm 双卡套	4.8	1.05	44.5	89	50.8	38.1	10.7	11.9	6.4	19.6
SS-B23-4-A	1/4 in. 双卡套	4.8	1.05	44.2	88.4	50.8	38.1	10.7	11.9	6.4	19.6
SS-B23-8M-A	8mm 双卡套	4.8	1.05	45.2	90.4	50.8	38.1	10.7	11.9	6.4	19.6
SS-B23-10M-A	10mm 双卡套	6.4	2.34	46	92	50.8	38.1	10.7	11.9	6.4	19.6
SS-B23-6-A	3/8 in. 双卡套	6.4	2.34	46	92	50.8	38.1	10.7	11.9	6.4	19.6
SS-B23-4 -F	1/4 in. NPT阴螺纹	6.4	2.34	38.4	76.8	50.8	38.1	10.7	11.9	6.4	19.6
SS-B23-4-FRC	1/4 in. RC阴螺纹	6.4	2.34	38.4	76.8	50.8	38.1	10.7	11.9	6.4	19.6
SS-B23-4-FG	1/4 in. G阴螺纹	6.4	2.34	38.4	76.8	50.8	38.1	10.7	11.9	6.4	19.6
SS-B23-4-M	1/4 in. NPT阳螺纹	6.4	2.34	41.1	82.2	50.8	38.1	10.7	11.9	6.4	19.6
SS-B23-6-M	3/8 in. NPT阳螺纹	6.4	2.34	41.1	82.2	50.8	38.1	10.7	11.9	6.4	19.6
SS-B23-4-RC	1/4 in. RC阳螺纹	6.4	2.34	41.1	82.2	50.8	38.1	10.7	11.9	6.4	19.6
SS-B23-6-RC	3/8 in. RC阳螺纹	6.4	2.34	41.1	82.2	50.8	38.1	10.7	11.9	6.4	19.6
SS-B23-4-G-6	1/4 in. G阳螺纹	6.4	2.34	41.1	82.2	50.8	38.1	10.7	11.9	6.4	19.6
SS-B23-6-G-6	3/8 in. G阳螺纹	6.4	2.34	41.1	82.2	50.8	38.1	10.7	11.9	6.4	19.6
SS-B23-12M-A	12mm 双卡套	10.3	6.42	59.2	118.4	61.2	63.5	17.5	17.8	9.7	22.9
SS-B23-14M-A	14mm 双卡套	10.3	6.42	59.2	118.4	61.2	63.5	17.5	17.8	9.7	22.9
SS-B23-16M-A	16mm 双卡套	10.3	6.42	59.2	118.4	61.2	63.5	17.5	17.8	9.7	22.9
SS-B23-18M-A	18mm 双卡套	10.3	6.42	59.2	118.4	61.2	63.5	17.5	17.8	9.7	22.9
SS-B23-20M-A	20mm 双卡套	10.3	6.42	61.5	123	66	63.5	22.5	22.5	9.7	22.9
SS-B23-22M-A	22mm 双卡套	10.3	6.42	61.5	123	66	63.5	22.5	22.5	9.7	22.9
SS-B23-8-A	1/2 in. 双卡套	10.3	6.42	59.4	118.8	61.2	63.5	17.5	17.5	9.7	22.9
SS-B23-12-A	3/4 in. 双卡套	10.3	6.42	59.4	118.8	61.2	63.5	17.5	17.5	9.7	22.9
SS-B23-6-F	3/8 in. NPT阴螺纹	10.3	6.42	49.5	99	61.2	63.5	17.5	17.5	9.7	22.9
SS-B23-8-F	1/2 in. NPT阴螺纹	10.3	6.42	54.6	109.2	61.2	63.5	17.5	17.5	9.7	22.9
SS-B23-12-F	3/4 in. NPT阴螺纹	10.3	6.42	57.1	114.2	61.2	63.5	17.5	17.5	9.7	22.9
SS-B23-6-FRC	3/8 in. RC阴螺纹	10.3	6.42	49.5	99	61.2	63.5	17.5	17.5	9.7	22.9
SS-B23-8-FRC	1/2 in. RC阴螺纹	10.3	6.42	54.6	109.2	61.2	63.5	17.5	17.5	9.7	22.9
SS-B23-12-FRC	3/4 in. RC阴螺纹	10.3	6.42	55.4	110.8	61.2	63.5	17.5	17.5	9.7	22.9
SS-B23-6-FG	3/8 in. G阴螺纹	10.3	6.42	49.5	99	61.2	63.5	17.5	17.5	9.7	22.9
SS-B23-8-FG	1/2 in. G阴螺纹	10.3	6.42	54.6	109.2	61.2	63.5	17.5	17.5	9.7	22.9
SS-B23-12-FG	3/4 in. G阴螺纹	10.3	6.42	55.4	110.8	61.2	63.5	17.5	17.5	9.7	22.9
SS-B23-8-M	1/2 in. NPT阳螺纹	10.3	6.42	56.4	112.8	61.2	63.5	17.5	17.5	9.7	22.9
SS-B23-12-M	3/4 in. NPT阳螺纹	10.3	6.42	56.4	112.8	61.2	63.5	17.5	17.5	9.7	22.9
SS-B23-8-RC	1/2 in. RC阳螺纹	10.3	6.42	56.4	112.8	61.2	63.5	17.5	17.5	9.7	22.9
SS-B23-12-RC	3/4 in. RC阳螺纹	10.3	6.42	56.4	112.8	61.2	63.5	17.5	17.5	9.7	22.9
SS-B23-8-G	1/2 in. G阳螺纹	10.3	6.42	56.4	112.8	61.2	63.5	17.5	17.5	9.7	22.9
SS-B23-12-G	3/4 in. G阳螺纹	10.3	6.42	56.4	112.8	61.2	63.5	17.5	17.5	9.7	22.9

注：所有尺寸仅供参考，可能有变动。如不能满足您的技术要求，
请咨询anlok销售代表，我们将竭诚为您服务。

温压曲线

316 不锈钢阀体

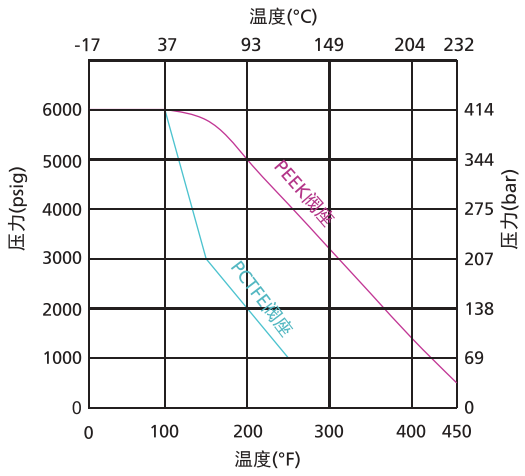

316 不锈钢阀体

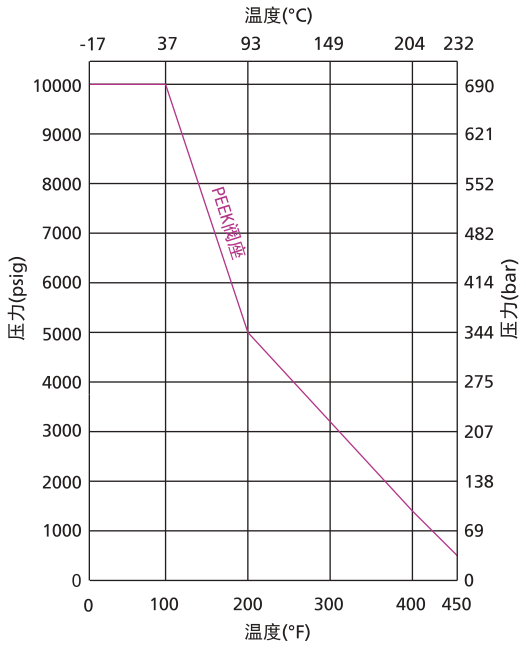

压力-温度额定值

材料	316 SS			
密封材料	PEEK、FKM			
端口形式	4-A、6M-A 2-F、4-F	10M-A	6-A、8M-A	8-A
温度 ℃（℉）	工作压力 psig（bar）			
- 17（0）至 37（100）	10000 (689)	8400 (578)	7500 (516)	6700 (461)
65（150）	7500 (516)	7500 (516)	7500 (516)	6700 (461)

注：B2 系列阀门的最大压力额定值是 10000 psig，具体压力额定值取决于端接。

型号说明

SS - B2 1 - 6M/4... - A/A... - 5 - PZ - MU - 执行器

端口1/端口2...　　端口1/端口2...

关于执行器机构选购件，请参阅第34页 - 39页

本体材质	
SS	316不锈钢
316L	316L不锈钢
304	304不锈钢
BR	黄铜

阀门系列
B2

流道形式	
1	两端口直通
2	两端口角型
3	三端口

端口尺寸	
1	1/16in.
2	1/8 in.
4	1/4in.
6	3/8 in.
8	1/2 in.
12	3/4 in.
3M	3mm
6M	6mm
8M	8mm
10M	10mm
12M	12mm
14M	14mm
16M	16mm
18M	18mm

端口形式	
A	双卡套
TA	卡套管
M	NPT阳螺纹
F	NPT阴螺纹
RC	ISO RC锥管阳螺纹
FRC	ISO RC锥管阴螺纹
GA	ISO 直管阳螺纹（阳螺纹根部复合垫片密封）
GB	ISO 直管阳螺纹（阳螺纹根部垫片密封）
G	ISO 直管阳螺纹（阳螺纹顶部垫片密封）
FG	ISO 直管阴螺纹
PP	ISO 直管阳螺纹位置可调
MS	公制阳螺纹
MF	公制阴螺纹
UNF	SAE/MS阳螺纹
OUNF	O型圈SAE/MS阳螺纹
OM	O型圈NPT阳螺纹
AN	37°扩口
DC	软管插口
UB	活接对焊
MVCO	VCO阳螺纹接头
MVCR	VCR阳螺纹接头

通径	
空	默认尺寸
2	2.4mm
5	4.8mm ②
6	6.4mm
10	10.3mm

阀座、O型圈密封材料	
	PCTFE、FKM
PZ	PCTFE、Kalrez
PHV	PEEK、FKM(高温)②
PKZ	PEEK、Kalrez ②

手柄	
	黑色酚醛手柄
MU	金属条形手柄
ZN	锌合金手柄

② 10000 psig 仅提供所标注规格

注 1：通径为默认尺寸的产品，
通径在型号中不用体现，
详见型号和尺寸表。

注2：选型代码为空的，为默认选项，在型号中不用体现

注3：选型说明只为产品选型提供参考，不能任意组合，标准型号请参考型号尺寸表，如不能满足您的技术要求，请咨询anlok销售代表，我们将竭诚为您服务。

清洗和包装:
AC-10：一般工业用标准清洗和包装。
AC-12：脱油脱脂，氧环境用，单层真空包装。
AC-11：脱油脱脂处理，应用高纯环境。双层真空包装
AC-10为默认标准，不需要后缀。如需特殊清洗和包装在订购号后加-AC11或-AC12.
例如：SS-B21-4-A-AC12

B3系列

六方棒料球阀

- 工作压力可达： 69.0 bar (1000 psig)
- 工作温度范围： -28°C至 232°C (-20°F至 450°F)
- 紧凑、经济性设计
- 浮动球设计可使阀座有密封补偿作用
- 双向流动
- 低操作扭矩
- 多种端口形式可供选择;卡套、螺纹、VCR、VCO
- 防吹出阀杆
- 手柄颜色可供选择
- 每个阀门均以额定工作压力的氮气或者压缩空气做密封性测试，达到无可见泄漏的要求

结构材料

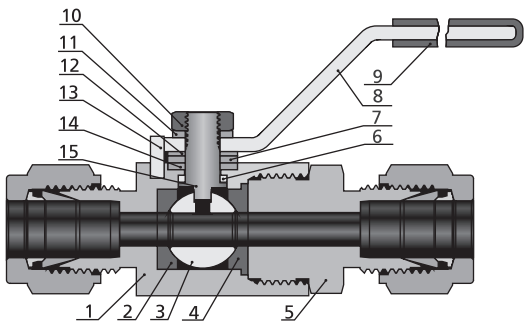

序号	零件	材料等级/ASTM 规格
1	*阀体*	316 不锈钢/A479
2	*前阀座*	*PTFE/D1710*
3	*球*	*316 不锈钢/A479*
4	*后阀座*	*PTFE/D1710*
5	*端接*	*316 不锈钢/A479*
6	*下填料*	*PTFE/D1710*
7	垫环	316 不锈钢/A479
8	手柄	304 不锈钢/A240 或铝
9	手柄套	乙烯基树脂
10	阀杆螺母	不锈钢
11	垫圈	不锈钢
12	碟形弹簧	S17700/A693
13	定位销	不锈钢
14	*上填料*	*PTFE/D1710*
15	*阀杆*	*316 不锈钢/A479*

型号和尺寸

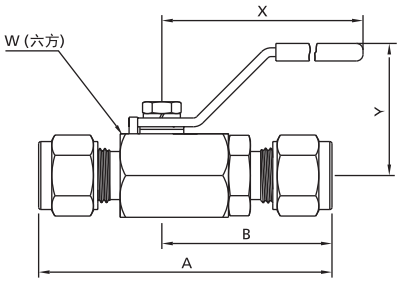

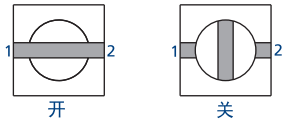

基本订购型号	接口类型和尺寸	通径 mm	CV	尺寸 mm				
				A	B	W	X	Y
SS-B31-2-F	1/8 in. NPT 阴螺纹	5	0.65	47	27.4	19.05	60	30
SS-B31-2-FRC	1/8 in. RC 阴螺纹	5	0.65	50	29	19.05	60	30
SS-B31-6M-A-5	6 mm 双卡套	5	1.25	65.2	38.1	19.05	60	30
SS-B31-8M-A-5	8 mm 双卡套	5	1.25	66.8	38.8	19.05	60	30
SS-B31-4-A	1/4 in. 双卡套	5	1.25	65.2	38.1	19.05	60	30
SS-B31-5-A-5	5/16 in. 双卡套	5	1.25	66.8	38.8	19.05	60	30
SS-B31-4-FRC	1/4 in. RC 阴螺纹	5	1.25	50	29	19.05	60	30
SS-B31-4-F	1/4 in. NPT 阴螺纹	5	1.25	47	27.4	19.05	60	30
SS-B31-10M-A	10 mm 双卡套	6	2	72.9	42.7	22.23	60	32
SS-B31-6-A	3/8in. 双卡套	6	2	72.9	42.7	22.23	60	32
SS-B31-6-FRC	3/8 in. RC 阴螺纹	6	2	51.6	30	22.23	60	32
SS-B31-6-F	3/8 in. NPT 阴螺纹	6	2	51.6	30	22.23	60	32
SS-B31-12M-A	12 mm 双卡套	9	10	80	46.5	27	80	39
SS-B31-14M-A	14 mm 双卡套	12.7	13	82.2	47.5	27	80	39
SS-B31-8-A	1/2 in.双卡套	9	10	80	46.5	27	80	39
SS-B31-8-FRC	1/2in. RC 阴螺纹	9	10	53	28.5	24	80	39
SS-B31-8-F	1/2in. NPT 阴螺纹	9	10	53	28.5	24	80	39
SS-B31-16M-A	16 mm 双卡套	12.7	13	88.9	50.8	31.75	100	51.7
SS-B31-18M-A	18 mm 双卡套	12.7	13	88.9	50.8	31.75	100	51.7
SS-B31-12-A	3/4 in. 双卡套	12.7	13	88.9	50.8	31.75	100	51.7
SS-B31-12-FRC	3/4 in. RC 阴螺纹	12.7	13	63	33	31.75	100	51.7
SS-B31-12-F	3/4 in. NPT 阴螺纹	12.7	13	60.7	30.5	31.75	100	51.7
SS-B31-22M-A	22 mm 双卡套	16	17.35	100.6	57.1	38.1	100	54.8
SS-B31-25M-A	25 mm 双卡套	16	17.35	109.5	61.5	38.1	100	54.8
SS-B31-16-A	1 in. 双卡套	16	17.35	109.5	61.5	38.1	100	54.8
SS-B31-16-FRC	1 in. RC 阴螺纹	16	17.35	82.6	41.3	38.1	100	54.8
SS-B31-16-F	1 in. NPT 阴螺纹	16	17.35	76.5	38.1	38.1	100	54.8

注：所有尺寸仅供参考，可能有变动。如不能满足您的技术要求，请咨询anlok销售代表，我们将竭诚为您服务。

温压曲线

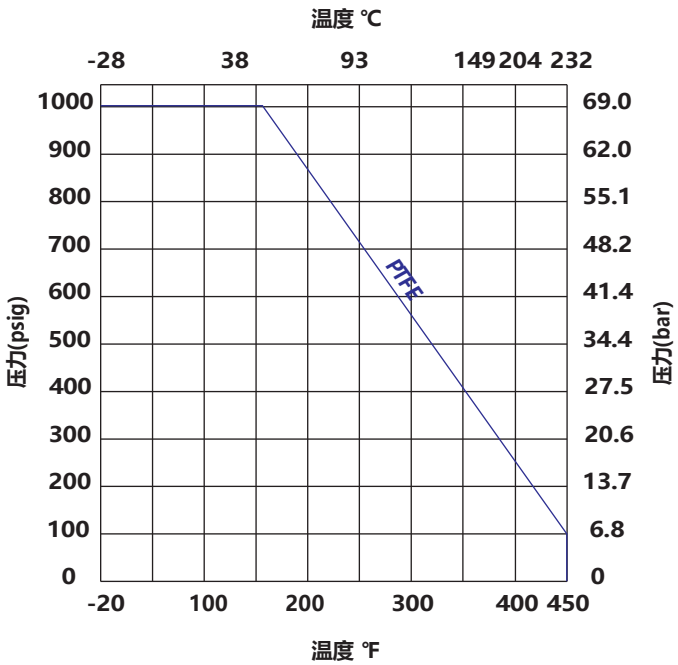

选型说明

SS - B3 1 - 6M/4 - A/A - 5 - MU

端口1/端口2　　端口1/端口2

本体材质	
SS	316不锈钢
316L	316L不锈钢
304	304不锈钢
BR	黄铜

阀门系列
B3

流道形式	
1	两端口直通

端口尺寸	
2	1/8 in.
4	1/4in.
6	3/8 in.
8	1/2 in.
12	3/4 in.
16	1 in.
20	1 1/4 in.
6M	6mm
8M	8mm
10M	10mm
12M	12mm
14M	14mm
16M	16mm
18M	18mm
20M	20mm
22M	22mm
25M	25mm

端口形式	
A	双卡套
TA	卡套管
M	NPT阳螺纹
F	NPT阴螺纹
RC	ISO RC锥管阳螺纹
FRC	ISO RC锥管阴螺纹
GA	ISO 直管阳螺纹 (阳螺纹根部复合垫片密封)
GB	ISO 直管阳螺纹 (阳螺纹根部垫片密封)
G	ISO 直管阳螺纹 (阳螺纹顶部垫片密封)
FG	ISO 直管阴螺纹
MS	公制阳螺纹
MF	公制阴螺纹
UNF	SAE/MS阳螺纹
OUNF	O型圈SAE/MS阳螺纹
OM	O型圈NPT阳螺纹
AN	37°扩口
DC	软管插口
UB	活接对焊
MVCO	VCO阳螺纹接头
MVCR	VCR阳螺纹接头

通径	
	默认尺寸
5	5 mm
6	6 mm
10	9 mm
13	12.7 mm
15	16 mm

手柄	
	金属条形手柄
MU	黑色酚醛手柄
BF	蝶形手柄
MI	不锈钢条形手柄

注 1：通径为默认尺寸的产品，通径在型号中不用体现，详见型号和尺寸表。

注2：选型代码为空的，为默认选项，在型号中不用体现

注3：选型说明只为产品选型提供参考，不能任意组合，标准型号请参考型号尺寸表，如不能满足您的技术要求，请咨询anlok销售代表，我们将竭诚为您服务。

清洗和包装:
AC-10：一般工业用标准清洗和包装。
AC-12：脱油脱脂，氧环境用，单层真空包装。
AC-11：脱油脱脂处理，应用高纯环境。双层真空包装
AC-10为默认标准，不需要后缀。如需特殊清洗和包装在订购号后加-AC11或-AC12.
例如：SS-B31-4-A-AC12

B4系列
多用途球阀

- 工作压力可达：206 bar（3000 psig）
- 工作温度范围：-54°C至232°C（-65°F 至450°F）
- 端口尺寸1/16 in.至3/4 in.，3mm-22mm卡套，螺纹，焊接等多种形式可供选择
- 支持多种阀体材料
- 浮动球结构补偿阀门磨损
- 每个阀门均以额定工作压力的氦气或者压缩空气做密封性测试，达到无可见泄漏的要求

结构材料

B4 系列

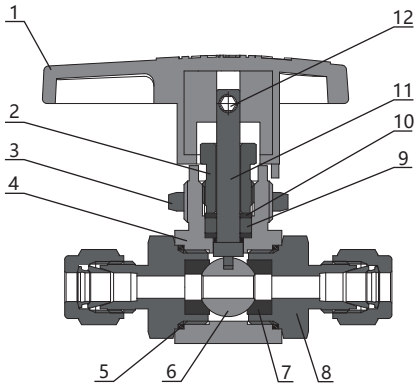

序号	组件	材料			
		316 SS	合金400	合金C276	黄铜
1	手柄	酚醛材质，内有黄铜材质插入件			
2	填料压盖	316不锈钢 /A479	合金400 B164	合金C-276/B574	黄铜CDA 360/B16
3	穿板螺母	316不锈钢A479			
4	*阀体*	316不锈钢 /A479	合金400 B164	合金C-276/B574	黄铜CDA 360/B16
5	*挡圈*	PTFE / PCTFE / PEEK / PPL			
6	*球*	316不锈钢 /A479	合金400 B164	合金C-276/B574	黄铜CDA 360/B16
7	*阀座*	PTFE / PCTFE / PEEK / PPL			
8	*端接*	316不锈钢 /A479	合金400 B164	合金C-276/B574	黄铜CDA 360/B16
9	*填料*	PTFE / PCTFE / PPL			
10	*填料垫*	316不锈钢 /A479	合金400 B164	合金C-276/B574	黄铜CDA 360/B16
11	*阀杆*	316不锈钢 /A479	合金400 B164	合金C-276/B574	黄铜CDA 360/B16
12	紧固螺钉	镀锌碳钢			
接触介质组件的润滑剂		氟化基			
注释：与介质接触的组件用斜体表示					

B4G 系列

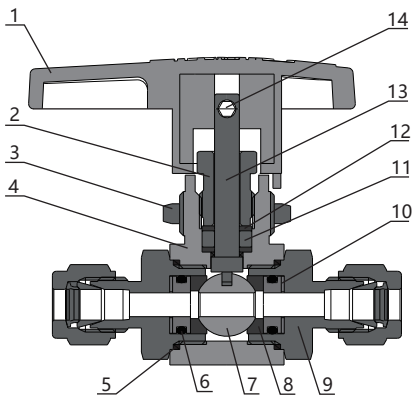

序号	组件	材料		
		316 SS	合金400	合金C276
1	手柄	酚醛材质，内有黄铜材质插入件		
2	填料压盖	316不锈钢 /A479	合金400 B164	合金C-276/B574
3	穿板螺母	316不锈钢A479		
4	*阀体*	316不锈钢 /A479	合金400 B164	合金C-276/B574
5	*挡圈*	PCTFE / PEEK / PPL		
6	*O型圈*	FKM / FKM(高温) / EPDM / Kalrez		
7	*球*	316不锈钢 /A479	合金400 B164	合金C-276/B574
8	*阀座*	PCTFE / PEEK / PPL		
9	*端接*	316不锈钢 /A479	合金400 B164	合金C-276/B574
10	*碟簧*	316不锈钢 /A479	合金400 B164	合金C-276/B574
11	*填料*	PTFE / PPL		
12	*填料垫*	316不锈钢 /A479	合金400 B164	合金C-276/B574
13	*阀杆*	316不锈钢 /A479	合金400 B164	合金C-276/B574
14	紧固螺钉	镀锌碳钢		
接触介质组件的		氟化基		
注释：与介质接触的组件用斜体表示				

结构特性

B4 系列

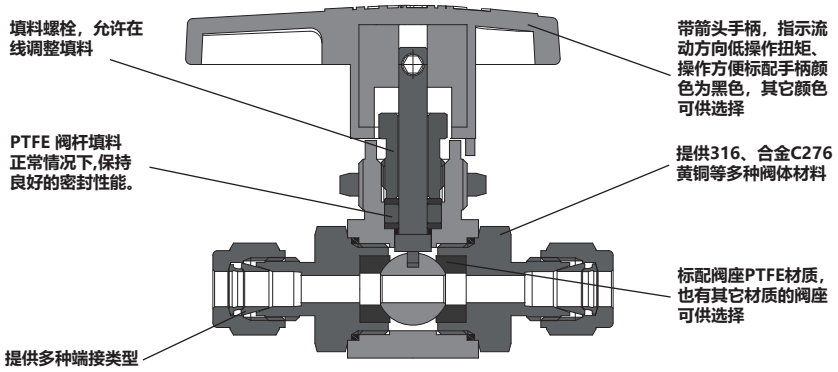

B4G 系列

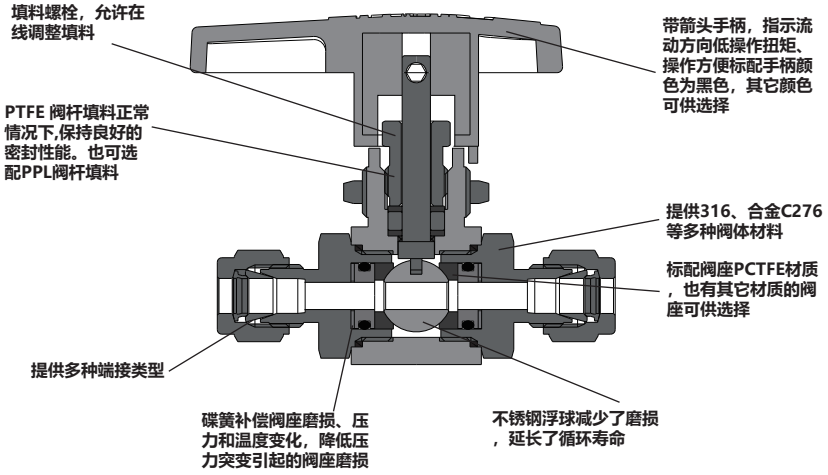

替换

anlok B4G系列阀门在设计上全面兼容B4系列产品的安装尺寸标准，可实现对同规格B4阀门的直接替换。确保在无需改动现有管道布局或支撑结构的前提下即可完成替换。

- 减少潜在泄露点，适应范围更广
- 尺寸相同，直接安装

型号和尺寸

直通

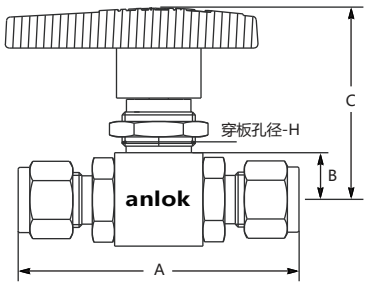

角型

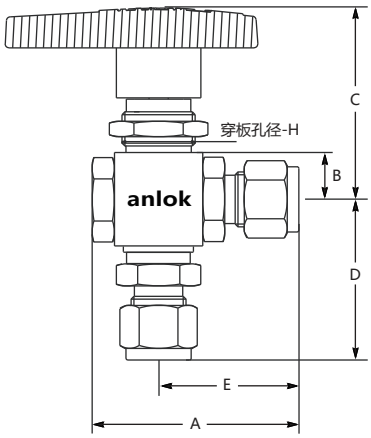

三通

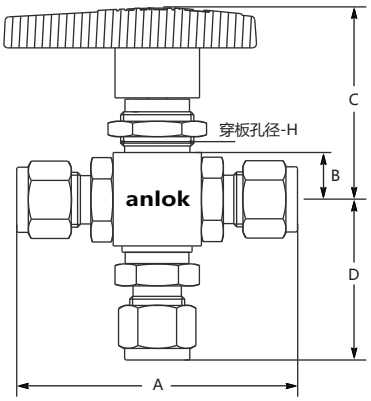

型号		接口类型和尺寸	通径 mm	尺寸 mm					
B4系列	B4G系列			A	B	C	D	E	H
SS-B41-6M-A	SS-B4G1-6M-A	6mm 双卡套	4.8	74	12.2	50	——	——	19.8
SS-B41-8M-A	SS-B4G1-8M-A	8mm 双卡套	4.8	74	12.2	50	——	——	19.8
C276-B41-6M-A	C276-B4G1-6M-A	6mm 双卡套	4.8	74	12.2	50	——	——	19.8
2507-B42-4-A	2507-B4G2-4-A	1/4 in. 双卡套	4.8	55.2	12.2	51.3	43.9	36.5	19.8
C276-B43-4-A	C276-B4G3-4-A	1/4 in. 双卡套	4.8	65.9	12.2	51.3	44	——	19.8
SS-B41-8-A	SS-B4G1-8-A	1/2 in. 双卡套	7.1	98.5	15.6	59.6	——	——	22.5

注：所有尺寸仅供参考，可能有变动。如不能满足您的技术要求，
请咨询anlok销售代表，我们将竭诚为您服务。

温压曲线

316 不锈钢阀体

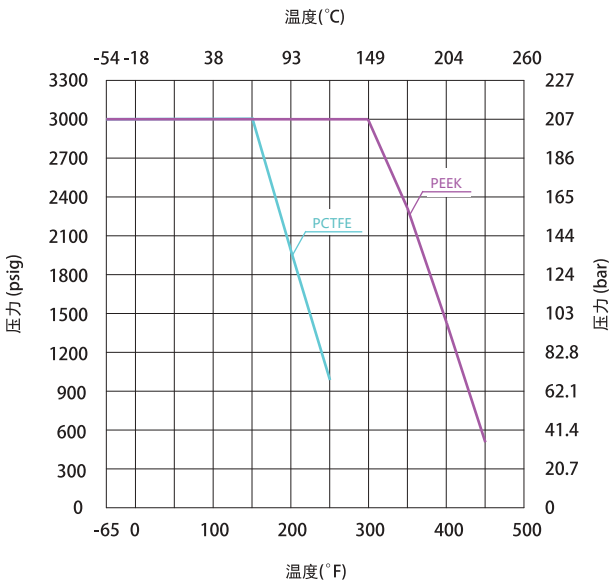

注：阀门的工作压力受到阀体材质、阀座材质以及端口规格的限制。

型号说明

SS - B4 1 - 6M/4... - A/A... - 5 - PC - MU - 执行器

端口1/端口2...　　端口1/端口2...

关于执行器机构选购件，请参阅第34页 - 39页

本体材质	
SS	316不锈钢
316L	316L不锈钢
304	304不锈钢
321	321不锈钢
91	F91合金
92	F92合金
2205	双相钢2205
2507	双相钢2507
TI	钛
A20	Alloy 20合金
M400	蒙乃尔 400合金
600	INCONEL600合金
C276	哈氏合金C-276
BR	黄铜

阀门系列
B4
B4G

流道形式	
1	两端口直通
2	两端口角型
3	三端口

端口尺寸	
1	1/16in.
2	1/8 in.
4	1/4in.
6	3/8 in.
8	1/2 in.
12	3/4 in.
3M	3mm
6M	6mm
8M	8mm
10M	10mm
12M	12mm
14M	14mm
16M	16mm
18M	18mm

端口形式	
A	双卡套
TA	卡套管
M	NPT阳螺纹
F	NPT阴螺纹
RC	ISO RC锥管阳螺纹
FRC	ISO RC锥管阴螺纹
GA	ISO 直管阳螺纹（阳螺纹根部复合垫片密封）
GB	ISO 直管阳螺纹（阳螺纹根部垫片密封）
G	ISO 直管阳螺纹（阳螺纹顶部垫片密封）
FG	ISO 直管阴螺纹
PP	ISO 直管阳螺纹位置可调
MS	公制阳螺纹
MF	公制阴螺纹
UNF	SAE/MS阳螺纹
OUNF	O型圈SAE/MS阳螺纹
OM	O型圈NPT阳螺纹
AN	37°扩口
DC	软管插口
UB	活接对焊
MVCO	VCO阳螺纹接头
MVCR	VCR阳螺纹接头

通径	
空	默认尺寸
2	2.4mm
5	4.8mm
6	6.4mm
10	10.3mm

B4系列

阀座材料	
	PTFE
PC	PCTFE
PL	PPL
PK	PEEK

B4G系列

阀座、O型圈密封材料	
	PCTFE、FKM
PZ	PCTFE、Kalrez
PLV	PPL、FKM(高温)
PHV	PEEK、FKM(高温)
PKZ	PEEK、Kalrez
PE	PTFE、EPDM
PLKZ	PPL、Kalrez

手柄	
	黑色酚醛手柄
MU	金属条形手柄

注 1：通径为默认尺寸的产品，通径在型号中不用体现，详见型号和尺寸表。

注2：选型代码为空的，为默认选项，在型号中不用体现

注3：选型说明只为产品选型提供参考，不能任意组合，标准型号请参考型号尺寸表，如不能满足您的技术要求，请咨询anlok销售代表，我们将竭诚为您服务。

清洗和包装:
AC-10：一般工业用标准清洗和包装。
AC-12：脱油脱脂，氧环境用，单层真空包装。
AC-11：脱油脱脂处理，应用高纯环境。双层真空包装
AC-10为默认标准，不需要后缀。如需特殊清洗和包装在订购号后加-AC11或-AC12.
例如：SS-B41-4-A-AC12

GB1系列
低压通用三片式球阀

- 工作压力可达：69.0 bar（1000 psig）
- 工作温度范：-28°C至232°C（-20°F 至450°F）
- 端口尺寸1/8 in.至2 in.，3mm-50mm卡套，螺纹，焊接等多种形式可供选择
- 防飞出阀杆结构
- 每个阀门均以额定工作压力的氦气或者压缩空气做密封性测试，达到无可见泄漏的要求

结构材料

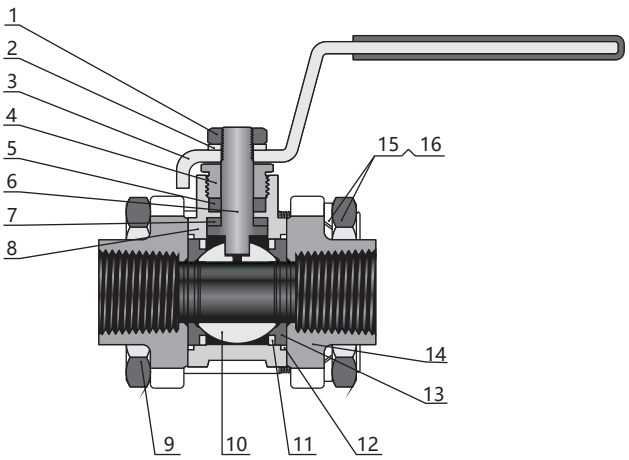

序号	零件	阀体材料	
		316不锈钢 CF8M/ A351	304不锈钢 CF8/ A351
1	阀杆螺母	316不锈钢	304不锈钢
2	垫圈	316不锈钢	304不锈钢
3	手柄	304 SS/A240 (附 PVC 手柄套)	
4	填料压盖	316 不锈钢 /A479 或 304 不锈钢 /A479	
5	*阀杆填料*	*PTFE/D1710*	
6	*阀杆*	*316 不锈钢 /A479 或 304 不锈钢 /A479*	
7	*阀杆支撑*	*PTFE/D1710*	
8	*阀体*	*CF8M/A351*	*CF8/A351*
9	螺栓	不锈钢	
10	*球*	*316 不锈钢 /A479 或 304 不锈钢 /A479*	
11	*支承环*	*316 不锈钢 /A240 或 304 不锈钢 /A240*	
12	*法兰密封*	*PTFE/D1710*	
13	*阀座*	*PTFE/D1710*	
14	*端接*	*CF8M/A351*	*CF8/A351*
15	垫圈	不锈钢	
16	螺母	不锈钢	
润滑剂		*硅脂基和 PTFE 基润滑剂*	

注：与介质接触的元件以斜体表示。

型号和尺寸

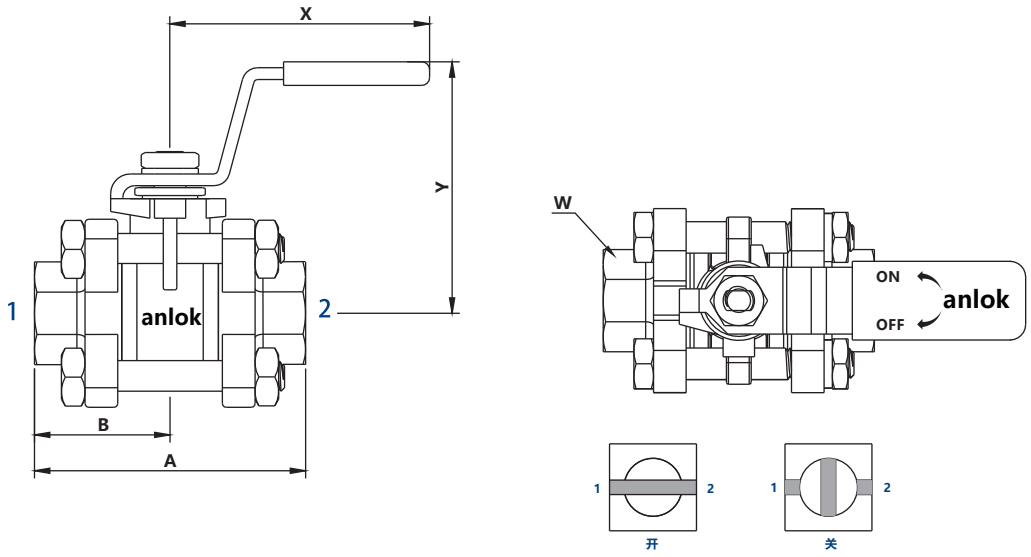

型号	接口类型和尺寸	通径 mm	CV	尺寸 mm				
				A	B	W	X	Y
SS-GB11-4-F	1/4 in. NPT 阴螺纹	7.1	3.8	52.1	26	16	68.3	37
SS-GB11-4-FG	1/4 in. ISO直管阴螺纹	7.1	3.8	52.1	26	16	68.3	37
SS-GB11-6-A	3/8 in. 双卡套	7.1	3.8	66.8	33.4	16	68.3	37
SS-GB11-10M-A	10 mm 双卡套	7.1	3.8	66.8	33.4	16	68.3	37
SS-GB11-6 F	3/8 in. NPT 阴螺纹	12.7	11.3	65.2	32.6	23.5	100	55.7
SS-GB11-6-FG	3/8 in. ISO直管阴螺纹	12.7	11.3	65.2	32.6	23.5	100	55.7
SS-GB11-10-A	5/8 in. 双卡套	12.7	11.3	103	51.3	23.5	100	55.7
SS-GB11-16M-A	16 mm 双卡套	12.7	11.3	103	51.3	23.5	100	55.7
SS-GB11-8-F	1/2 in. NPT 阴螺纹	14	13	69.5	34.8	27	100	57.5
SS-GB11-8-FG	1/2 in. ISO直管阴螺纹	14	13	69.5	34.8	27	100	57.5
SS-GB11-22M-TBB	22 mm Tube 管对焊	14	13	69.5	34.8	27	100	57.5
SS-GB11-12-TS	3/4 in. Tube 管插焊	14	13	69.5	34.8	27	100	57.5
SS-GB11-18M-TS	18 mm Tube 管插焊	14	13	69.5	34.8	27	100	57.5
SS-GB11-12-A	3/4 in. 双卡套	14	13	103	51.3	27	100	57.5
SS-GB11-18M-A	18 mm 双卡套	14	13	103	51.3	27	100	57.5
SS-GB11-12-F	3/4 in. NPT 阴螺纹	20	50	80	40	34	131.5	67.5
SS-GB11-12-FG	3/4 in. ISO直管阴螺纹	20	50	80	40	34	131.5	67.5
SS-GB11-16-TS	1 in. Tube 管插焊	20	50	80	40	34	131.5	67.5
SS-GB11-25M-TBB	25 mm Tube管对焊	20	50	80	40	34	131.5	67.5
SS-GB11-25M-TS	25 mm Tube管插焊	20	50	80	40	34	131.5	67.5
SS-GB11-16 A	1 in. 双卡套	20	50	130	65	34	131.5	67.5
SS-GB11-22M-A	22 mm双卡套	20	50	130	65	34	131.5	67.5
SS-GB11-25M-A	25 mm双卡套	20	50	130	65	34	131.5	67.5
SS-GB11-16-F	1 in. NPT 阴螺纹	25	93	90	45	40	151.2	78.2
SS-GB11-16-FG	1 in. ISO直管阴螺纹	25	93	90	45	40	151.2	78.2
SS-GB11-20-F	11/4 in. NPT 阴螺纹	32	100	112	56	—	165	165
SS-GB11-20-FG	11/4 in. ISO直管阴螺纹	32	100	112	56	—	165	165
SS-GB11-24-F	11/2 in. NPT 阴螺纹	38	120	120	60	—	190	190
SS-GB11-24-FG	11/2 in. ISO直管阴螺纹	38	120	120	60	—	190	190
SS-GB11-32-F	2 in. NPT 阴螺纹	38	120	145	72	—	190	190
SS-GB11-32-FG	2 in. ISO直管阴螺纹	38	120	145	72	—	190	190

注：所有尺寸仅供参考，可能有变动。如不能满足您的技术要求，
请咨询anlok销售代表，我们将竭诚为您服务。

温压曲线

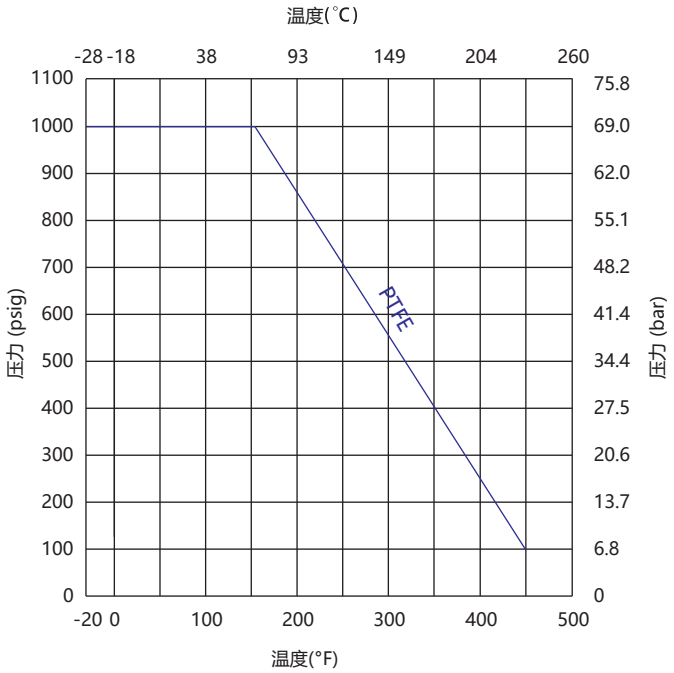

注：温度-压力额定值基于由标准结构材料组成的阀门

选型说明

SS - GB1 1 - 6M/4 - A/A - 7 - LK - 执行器

端口1/端口2　　端口1/端口2

关于执行器机构选购件，请参阅第34页 - 39页

本体材质	
SS	316不锈钢
316L	316L不锈钢
304	304不锈钢

阀门系列
GB1

流道形式	
1	两端口直通

端口尺寸	
2	1/8 in.
4	1/4in.
6	3/8 in.
8	1/2 in.
12	3/4 in.
16	1 in.
20	1 1/4 in.
24	1 1/2 in.
32	2 in.
6M	6mm
8M	8mm
10M	10mm
12M	12mm
14M	14mm
16M	16mm
18M	18mm
20M	20mm
22M	22mm
25M	25mm

端口形式	
A	双卡套
TA	卡套管
M	NPT阳螺纹
F	NPT阴螺纹
RC	ISO RC锥管阳螺纹
FRC	ISO RC锥管阴螺纹
GA	ISO 直管阳螺纹 (阳螺纹根部复合垫片密封)
GB	ISO 直管阳螺纹 (阳螺纹根部垫片密封)
G	ISO 直管阳螺纹 (阳螺纹顶部垫片密封)
FG	ISO 直管阴螺纹
PP	ISO 直管阳螺纹位置可调
MS	公制阳螺纹
MF	公制阴螺纹
UNF	SAE/MS阳螺纹
OUNF	O型圈SAE/MS阳螺纹
OM	O型圈NPT阳螺纹
AN	37°扩口
DC	软管插口
UB	活接对焊
TB	Tube管自动对焊
TBB	Tube管手工对焊
TS	Tube管插焊
PB	Pipe管手工对焊
PS	Pipe管插焊

通径	
	默认通径
7	7.1mm
10	10.4mm
13	12.7mm
14	14mm
20	20mm
25	25mm
32	32mm
38	38mm
50	50mm

是否带锁	
	否
LK	是

注 1：通径为默认尺寸的产品，通径在型号中不用体现，详见型号和尺寸表。

注2：选型代码为空的，为默认选项，在型号中不用体现

注3：选型说明只为产品选型提供参考，不能任意组合，标准型号请参考型号尺寸表，如不能满足您的技术要求，请咨询anlok销售代表，我们将竭诚为您服务。

清洗和包装:
AC-10：一般工业用标准清洗和包装。
AC-12：脱油脱脂，氧环境用，单层真空包装。
AC-11：脱油脱脂处理，应用高纯环境。双层真空包装
AC-10为默认标准，不需要后缀。如需特殊清洗和包装在订购号后加-AC11或-AC12.
例如：SS-GB11-4-A-AC12

GB3系列
高压通用三片式球阀

- 工作压力可达：207 bar（3000 psig）
- 工作温度范围：-28℃至232℃
- 卡套，螺纹，焊接等多种端口形式可选
- 端口尺寸1/4 in.至2 in. 或3mm至50mm
- 三片式精密铸造结构
- 内通径：4.8 mm至38.1 mm
- 气动或电动执行器可供选择
- 直通阀可以双向流动

结构材料

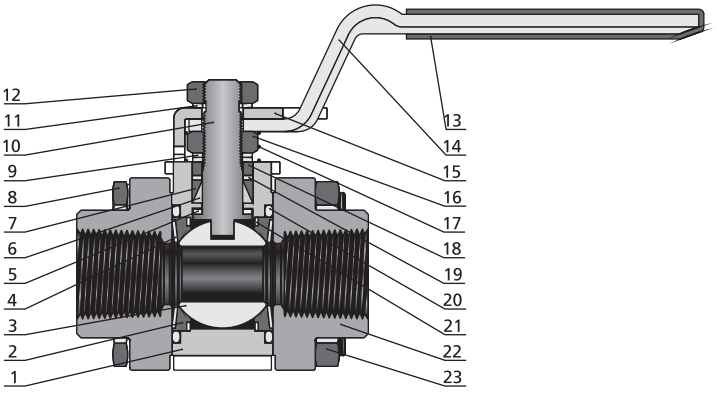

序号	零件	材质	
1	*阀体*	316不锈钢 CF8M/ A351	304不锈钢 CF8/ A351
2	*阀座*	*PTFE 或 PPL*	
3	*球*	*316 不锈钢 /A479*	
4	碟形弹簧	*应变硬化 316 不锈钢 /A240*	
5	*阀杆支座*	*PTFE*	
6	*下填料*	*加强型 PTFE*	
7	*上填料*	*加强型 PTFE*	
8	阀体螺栓	304 不锈钢 /A240	
9	阀杆弹簧	应变硬化 316 不锈钢 /A240	
10	*阀杆*	*316 不锈钢 /A479*	
11	阀杆弹簧	应变硬化 316 不锈钢 /A240	
12	阀杆螺母	304 不锈钢 /A240	
13	手柄套	乙烯基塑料	
14	手柄	304 不锈钢 /A240	
15	止动板	304 不锈钢 /A240	
16	阀杆螺母	304 不锈钢 /A240	
17	接地弹簧	302 不锈钢 /A313	
18	密封压盖	表面喷涂 PTFE 的 316 不锈钢 /A479	
19	*填料支承*	*PEEK*	
20	*侧密封圈*	*PTFE/D1710*	
21	*支承环*	*316 不锈钢 /A240*	
22	*球阀接头*	*CF8M/A351*	*CF8/A351*
23	阀体螺母	304 不锈钢 /A240	
	润滑脂	*硅脂/氟素脂*	

直通球阀

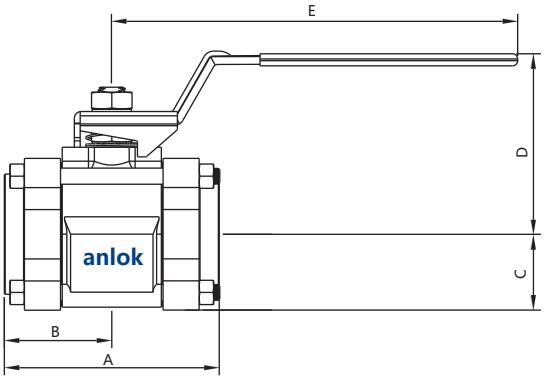

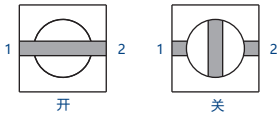

型号	接口类型和尺寸	通径 mm	CV	尺寸 mm				
				A	B	C	D	E
SS-GB31-2-F	1/8 in. NPT 阴螺纹	7.1	3.8	54.9	27.4	17.3	42.2	60.2
SS-GB31-2-FRC	1/8 in. ISO锥管阴螺纹	7.1	3.8	54.9	27.4	17.3	42.2	60.2
SS-GB31-2-FG	1/8 in. ISO直管阴螺纹	7.1	3.8	54.9	27.4	17.3	42.2	60.2
SS-GB31-4-F	1/4 in. NPT 阴螺纹	7.1	3.8	54.9	27.4	17.3	42.2	60.2
SS-GB31-4-FRC	1/4 in. ISO锥管阴螺纹	7.1	3.8	54.9	27.4	17.3	42.2	60.2
SS-GB31-4-FG	1/4 in. ISO直管阴螺纹	7.1	3.8	54.9	27.4	17.3	42.2	60.2
SS-GB31-6-A	3/8 in. 双卡套	7.1	3.8	80.5	40.4	17.3	42.2	60.2
SS-GB31-10M-A	10 mm 双卡套	7.1	3.8	81.3	40.6	17.3	42.2	60.2
SS-GB31-6-TBB	3/8 in. Tube 管对焊	7.1	3.8	54.9	27.4	17.3	42.2	60.2
SS-GB31-8-A	1/2 in. 双卡套	10.4	7.5	103	51.3	22.6	59.7	114
SS-GB31-12M-A	12 mm 双卡套	10.4	7.5	103	51.3	22.6	59.7	114
SS-GB31-8-TBB	1/2 in. Tube 管对焊	10.4	7.5	68.6	34	22.6	59.7	114
SS-GB31-6-F	3/8 in. NPT 阴螺纹	13.1	12	68.6	34.3	22.6	59.7	114
SS-GB31-6-FRC	3/8 in. ISO锥管阴螺纹	13.1	12	68.6	34.3	22.6	59.7	114
SS-GB31-6-FG	3/8 in. ISO直管阴螺纹	13.1	12	68.6	34.3	22.6	59.7	114
SS-GB31-8-F	1/2 in. NPT 阴螺纹	13.1	12	68.6	34.3	22.6	59.7	114
SS-GB31-8-FRC	1/2 in. ISO锥管阴螺纹	13.1	12	68.6	34.3	22.6	59.7	114
SS-GB31-8-FG	1/2 in. ISO直管阴螺纹	13.1	12	68.6	34.3	22.6	59.7	114
SS-GB31-12-A	3/4 in. 双卡套	13.1	13.6	103	51.3	22.6	59.7	114
SS-GB31-16M-A	16 mm 双卡套	13.1	13.6	103	51.3	22.6	59.7	114
SS-GB31-18M-A	18 mm 双卡套	13.1	13.6	103	51.3	22.6	59.7	114
SS-GB31-12-TBB	3/4 in. Tube 管对焊	13.1	13.6	68.6	34	22.6	59.7	114
SS-GB31-12-F	3/4 in. NPT 阴螺纹	22.2	31	91.2	45.7	31.8	74.7	152
SS-GB31-12-FRC	3/4 in. ISO锥管阴螺纹	22.2	31	91.2	45.7	31.8	74.7	152
SS-GB31-12-FG	3/4 in. ISO直管阴螺纹	22.2	31	91.2	45.7	31.8	74.7	152
SS-GB31-16-F	1 in. NPT 阴螺纹	22.2	38	91.2	45.7	31.8	74.7	152
SS-GB31-16-FRC	1 in. ISO锥管阴螺纹	22.2	38	113	56.6	31.8	74.7	152
SS-GB31-16-FG	1 in. ISO直管阴螺纹	22.2	38	113	56.6	31.8	74.7	152
SS-GB31-16-A	1 in. 双卡套	22.2	40	136	68	31.8	74.7	152
SS-GB31-20-A	1 1/4 in. 双卡套	22.2	40	161	80.5	31.8	74.7	152
SS-GB31-25M-A	25 mm 双卡套	22.2	40	136	68	31.8	74.7	152
SS-GB31-28M-A	28 mm 双卡套	22.2	40	156	78	31.8	74.7	152
SS-GB31-16-TBB	1 in. Tube 管对焊	22.2	40	91.2	45.7	31.8	74.7	152
SS-GB31-25M-TBB	25 mm Tube 管对焊	22.2	38	91.2	45.7	31.8	74.7	152
SS-GB31-20-TBB	1 1/4 in. Tube 管对焊	28.6	80	112	55.6	38.9	102	232
SS-GB31-20-F	1 1/4 in. NPT 阴螺纹	32	90	112	55.6	38.9	102	232
SS-GB31-24-F	1 1/2 in. NPT 阴螺纹	32	100	112	55.6	38.9	102	232
SS-GB31-24-TBB	1 1/2 in. Tube 管对焊	32	100	112	55.6	38.9	102	232
SS-GB31-32-F	2 in. NPT 阴螺纹	38	130	125	62.5	44.2	106	232
SS-GB31-32-FRC	2 in. ISO锥管阴螺纹	38	130	125	62.5	44.2	106	232
SS-GB31-32-TBB	2 in. Tube 管对焊	38	130	125	62.5	44.2	106	232

三通球阀

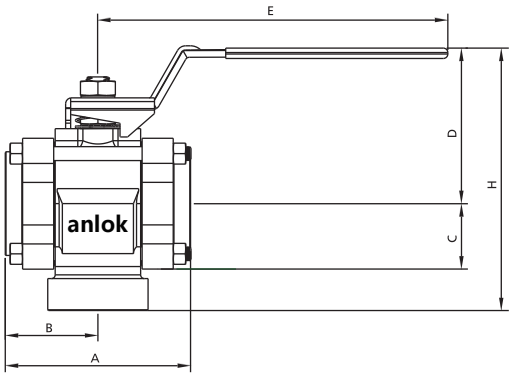

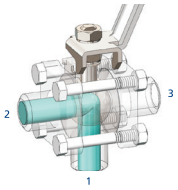

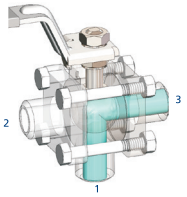

型号	接口类型和尺寸	通径 mm	CV	尺寸 mm					
				A	B	C	D	E	H
SS-GB33-2-F	1/8 in. NPT 阴螺纹	7.1	3.8	54.9	27.4	17.3	42.2	60.2	79.2
SS-GB33-2-FRC	1/8 in. ISO锥管阴螺纹	7.1	3.8	54.9	27.4	17.3	42.2	60.2	79.2
SS-GB33-2-FG	1/8 in. ISO直管阴螺纹	7.1	3.8	54.9	27.4	17.3	42.2	60.2	79.2
SS-GB33-4-F	1/4 in. NPT 阴螺纹	7.1	3.8	54.9	27.4	17.3	42.2	60.2	79.2
SS-GB33-4-FRC	1/4 in. ISO锥管阴螺纹	7.1	3.8	54.9	27.4	17.3	42.2	60.2	79.2
SS-GB33-4-FG	1/4 in. ISO直管阴螺纹	7.1	3.8	54.9	27.4	17.3	42.2	60.2	79.2
SS-GB33-6-A	3/8 in. 双卡套	7.1	3.8	80.5	40.4	17.3	42.2	60.2	111
SS-GB33-10M-A	10 mm 双卡套	7.1	3.8	81.3	40.6	17.3	42.2	60.2	111
SS-GB33-8-A	1/2 in. 双卡套	10.4	7.5	103	51.3	22.6	59.7	114	114
SS-GB33-12M-A	12 mm 双卡套	10.4	7.5	103	51.3	22.6	59.7	114	114
SS-GB33-6-F	3/8 in. NPT 阴螺纹	13.1	12	68.6	34.3	22.6	59.7	114	106
SS-GB33-6-FRC	3/8 in. ISO锥管阴螺纹	13.1	12	68.6	34.3	22.6	59.7	114	106
SS-GB33-6-FG	3/8 in. ISO直管阴螺纹	13.1	12	68.6	34.3	22.6	59.7	114	106
SS-GB33-8-F	1/2 in. NPT 阴螺纹	13.1	12	68.6	34.3	22.6	59.7	114	106
SS-GB33-8-FRC	1/2 in. ISO锥管阴螺纹	13.1	12	68.6	34.3	22.6	59.7	114	106
SS-GB33-8-FG	1/2 in. ISO直管阴螺纹	13.1	12	68.6	34.3	22.6	59.7	114	106
SS-GB33-12-A	3/4 in. 双卡套	13.1	13.6	103	51.3	22.6	59.7	114	114
SS-GB33-16M-A	16 mm 双卡套	13.1	13.6	103	51.3	22.6	59.7	114	114
SS-GB33-18M-A	18 mm 双卡套	13.1	13.6	103	51.3	22.6	59.7	114	114
SS-GB33-12-F	3/4 in. NPT 阴螺纹	22.2	31	91.2	45.7	31.8	74.7	152	138
SS-GB33-12-FRC	3/4 in. ISO锥管阴螺纹	22.2	31	91.2	45.7	31.8	74.7	152	138
SS-GB33-12-FG	3/4 in. ISO直管阴螺纹	22.2	31	91.2	45.7	31.8	74.7	152	138
SS-GB33-16-F	1 in. NPT 阴螺纹	22.2	38	91.2	45.7	31.8	74.7	152	138
SS-GB33-16-FRC	1 in. ISO锥管阴螺纹	22.2	38	113	56.6	31.8	74.7	152	138
SS-GB33-16-FG	1 in. ISO直管阴螺纹	22.2	38	113	56.6	31.8	74.7	152	138
SS-GB33-16-A	1 in. 双卡套	22.2	40	136	68	31.8	74.7	152	150
SS-GB33-20-A	1 1/4 in. 双卡套	22.2	40	161	80.5	31.8	74.7	152	150
SS-GB33-25M-A	25 mm 双卡套	22.2	40	136	68	31.8	74.7	152	150
SS-GB33-28M-A	28 mm 双卡套	22.2	40	156	78	31.8	74.7	152	150
SS-GB33-20-F	1 1/4 in. NPT 阴螺纹	32	90	112	55.6	38.9	102	232	174
SS-GB33-24-F	1 1/2 in. NPT 阴螺纹	32	100	112	55.6	38.9	102	232	174
SS-GB33-32-F	2 in. NPT 阴螺纹	38	130	125	62.5	44.2	106	232	183
SS-GB33-32-FRC	2 in. ISO锥管阴螺纹	38	130	125	62.5	44.2	106	232	183

注：所有尺寸仅供参考，可能有变动。如不能满足您的技术要求，
请咨询anlok销售代表，我们将竭诚为您服务。

温压曲线

直通球阀

内通径：7.1mm，10.4mm，13.1mm，22.2mm

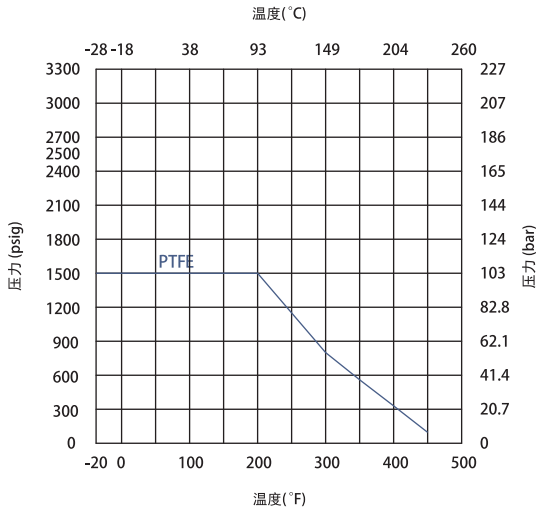

内通径：28.6mm，31.8mm，38.1mm

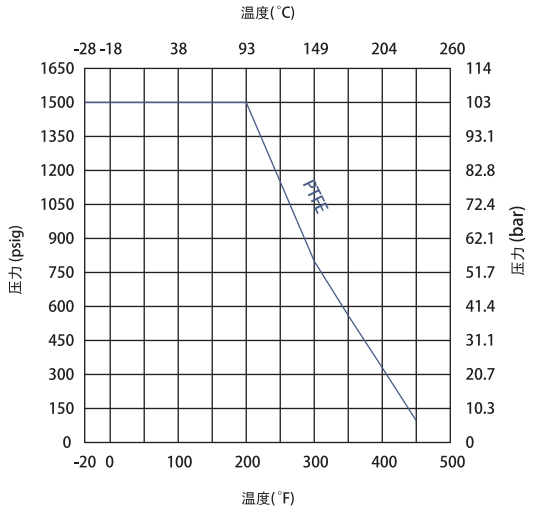

三通球阀

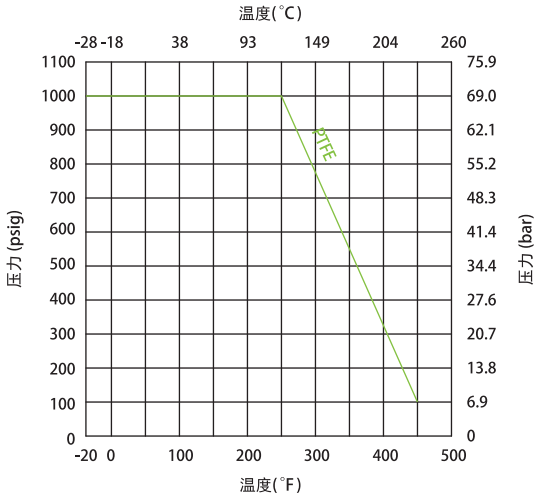

密封成套件

- 密封成套件包括阀杆弹簧、压盖、填料支撑、填料、阀杆支撑、阀座、阀座弹簧、后板、法兰密封、密封剂和说明书。
- 成套元件采用与结构材料中所列相同的材料和等级。
- 如需订购，请咨询anlok销售代表，我们将竭诚为您服务。

选型说明

SS - GB3 1 - 6M/4... - A/A... - 7 - PL - LK - 执行器

端口1/端口2/端口3　　端口1/端口2/端口3

关于执行器机构选购件，请参阅第34页 - 39页

本体材质	
SS	316不锈钢
316L	316L不锈钢
304	304不锈钢

阀门系列
GB3

流道形式	
1	两端口直通
3	三端口

端口尺寸	
2	1/8 in.
4	1/4in.
6	3/8 in.
8	1/2 in.
12	3/4 in.
16	1 in.
20	1 1/4 in.
24	1 1/2 in.
32	2 in.
6M	6mm
8M	8mm
10M	10mm
12M	12mm
14M	14mm
16M	16mm
18M	18mm
20M	20mm
22M	22mm
25M	25mm
28M	28mm

端口形式	
A	双卡套
TA	卡套管
M	NPT阳螺纹
F	NPT阴螺纹
RC	ISO RC锥管阳螺纹
FRC	ISO RC锥管阴螺纹
GA	ISO 直管阳螺纹（阳螺纹根部复合垫片密封）
GB	ISO 直管阳螺纹（阳螺纹根部垫片密封）
G	ISO 直管阳螺纹（阳螺纹顶部垫片密封）
FG	ISO 直管阴螺纹
PP	ISO 直管阳螺纹位置可调
MS	公制阳螺纹
MF	公制阴螺纹
UNF	SAE/MS阳螺纹
OUNF	O型圈SAE/MS阳螺纹
OM	O型圈NPT阳螺纹
AN	37°扩口
DC	软管插口
UB	活接对焊
TB	Tube管自动对焊
TBB	Tube管手工对焊
TS	Tube管插焊
PB	Pipe管手工对焊
PS	Pipe管插焊

通径mm	
	默认通径
7	7.1mm
10	10.4mm
13	13.1mm
22	22.2mm
29	28.6mm
32	32mm
38	38mm

阀座材料	
	PTFE
PL	PPL

是否带锁	
	否
LK	是

注 1：通径为默认尺寸的产品，通径在型号中不用体现，详见型号和尺寸表。

注2：选型代码为空的，为默认选项，在型号中不用体现

注3：选型说明只为产品选型提供参考，不能任意组合，标准型号请参考型号尺寸表，如不能满足您的技术要求，请咨询anlok销售代表，我们将竭诚为您服务。

清洗和包装:
AC-10：一般工业用标准清洗和包装。
AC-12：脱油脱脂，氧环境用，单层真空包装。
AC-11：脱油脱脂处理，应用高纯环境。双层真空包装
AC-10为默认标准，不需要后缀。如需特殊清洗和包装在订购号后加-AC11或-AC12.
例如：SS-GB31-4-A-AC12

气动执行机构

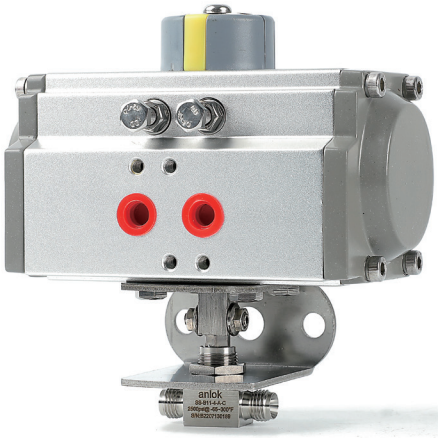

气动执行机构

简介

齿条齿轮气动执行机构结构紧凑、重量轻、易于安装、并能在标准车间空气条件下操作。现可提供弹簧回复和双作用模式的执行机构。开关 (2 通) 阀需要 90°执行；切换 (3通) 阀需要 180°执行。

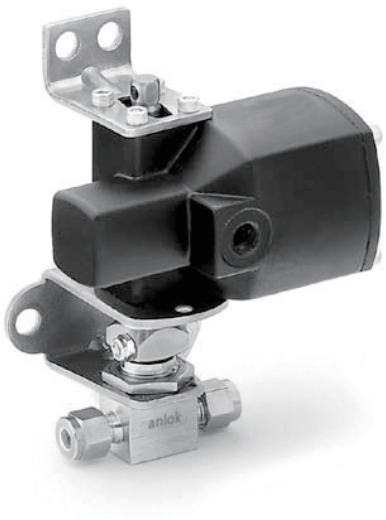

参数

执行器	代号	温度范围	最大工作压力
标准型	——	-20~180℃	116 psi (8 bar)
高温型	HT	-20~250℃	

尺寸

尺寸以 in.(mm) 为单位表示，仅供参考，可能会有变动。

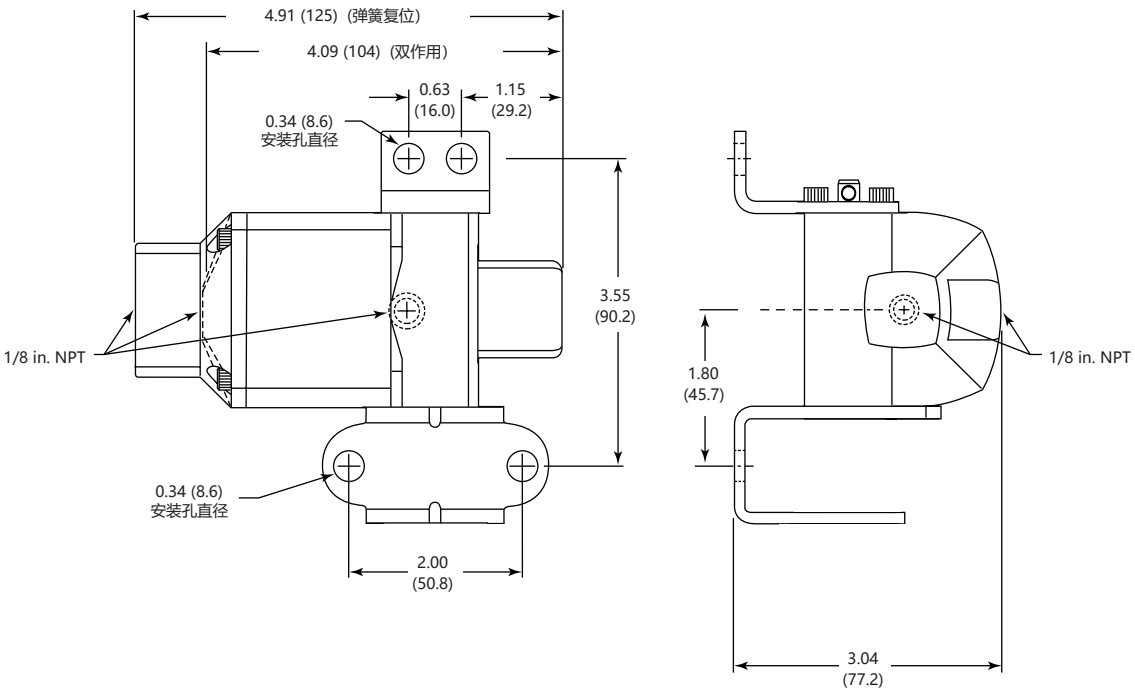

选型说明

气动执行机构装配阀门选型

SS-B11-2-A - 31 C - HT - AC220V - 200M

B1、B2、B4、GB1、GB3系列阀门选型说明

B1系列选型 - 11页
B2系列选型 - 18页
B4系列选型 - 25页
GB1系列选型 - 28页
GB3系列选型 - 33页

执行器规格	
31	专用气缸

执行器模式	
C	90°常关弹簧复位气动执行器
O	90°常开弹簧复位气动执行器
D	90°双作用气动执行器
L	180°左端常开弹簧复位气动执行器
R	180°右端常开弹簧复位气动执行器
DX	180°双作用气动执行器

执行器温度	
	标准
HT	高温

电磁阀或执行器电源	
	无电磁阀
AC220V	220V不防爆
DC24V	24V不防爆
AC220VEX	220V防爆
DC24VEX	24V防爆

阀位开关	
	无阀位开关
200M	不防爆
400M	防爆

注1：若想了解更多有关气动执行机构装配信息，请参阅自动控制球阀产品样册

注2：选型说明只为产品选型提供参考，不能任意组合，标准型号请参考型号尺寸表，如不能满足您的技术要求，请咨询anlok销售代表，我们将竭诚为您服务。

双面安装应用

- anlok 可提供在气动执行器双面安装的联动气动球阀。详细信息请咨询anlok销售代表
  如需双面安装，在订购号执行器模式后加 -D。
  例如：SS-B11-2-A-31C-D

气动执行机构选型

MS - 31 - S - HT

行程范围	
31	90°执行
X31	180°执行

执行模式	
S	弹簧复位
D	双作用

温度类型	
	标准
HT	高温

注：气动装配必须正确对齐和支撑。气动装配的不正确对齐和不适当的支撑可能导致发生泄漏或过早的阀故障。

附件

电磁阀

anlok可在气动执行器上配备合适的电磁阀，以形成一个电气控制单元。

- 电源：DC 24V、AC 220V
- 类型：两位三通，适用于单作用气动执行器
  两位五通，适用于双作用气动执行器
- 工作温度：0℃ 至50℃（32°F 至 122°F）
- 主体材料：铝合金

阀位开关

限位开关可以产生电信号，以指示执行器的当前位置。

- 电源：DC 24V、AC 220V
- 类型：机械式，通过触点产生电信号
  感应式，通过磁场产生电信号
- 工作温度：-25℃ 至70°℃（-13°F 至 158°F）
- 主体材料：铝合金

注：如需订购感应式阀位开关，请咨询anlok销售代表

符合 ISO 5211 标准的气动执行机构

简介

齿轮齿条双活塞对称结构设计，动作快速平稳，精度高，输出功率大。多功能位置指示器，现场可视化指示，符合VID/VIE3845、NAMUR标准槽，能安装并输出所有附件，如限位开关盒、电气定位器、位置传感器。气源接口符合NRMAR标准，可直接安装NUMAR标准电磁阀。连接部分符合全新国际标准规范IS05211，DIN3337（FO3-F25）使产品安装具有互换性、通用性。

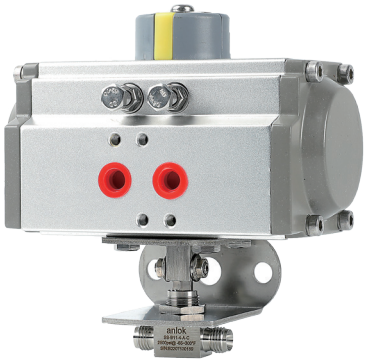

参数

执行器	代号	温度范围	最大工作压力
标准型	——	-20~80℃	116 psi (8 bar)
高温型	HT	-15~150℃	
低温型	LT	-40~80℃	

尺寸

尺寸仅供参考，可能会有变动。

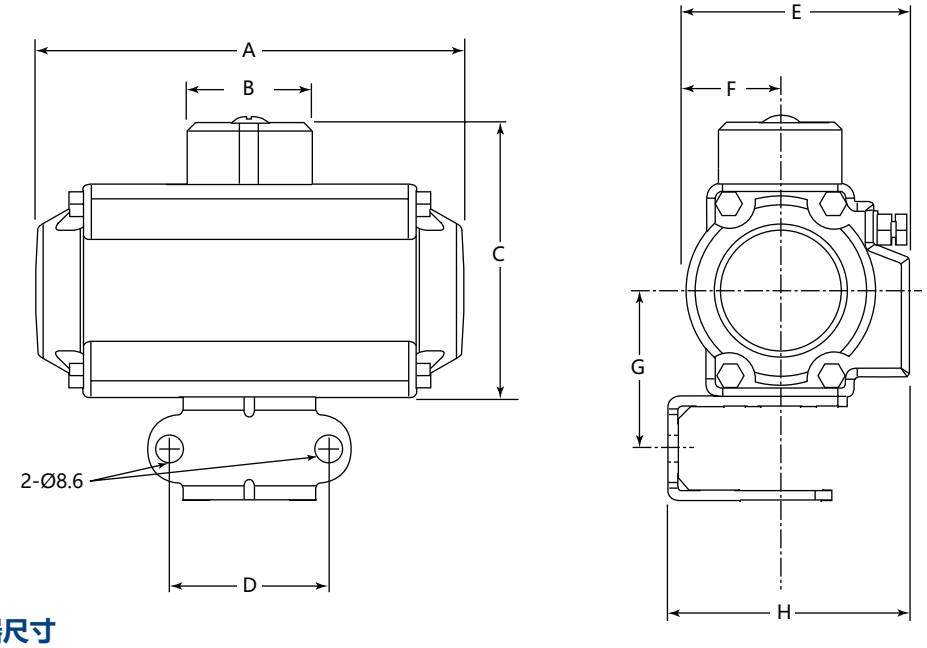

90°执行器尺寸

执行器型号	尺寸 mm							
	A	B	C	D	E	F	G	H
52	145	40	92	50	71	30	53.5	81
63	169	40	108	50	82	36	61.5	92
75	201	40	120	-	94	42	-	-
83	209	40	128	-	101	46	-	-
92	242	40	140	-	108.5	51	-	-
105	275	40	153	-	122	58	-	-

180°执行器尺寸

执行器型号	尺寸 mm							
	A	B	C	D	E	F	G	H
52	205	40	92	50	71	30	53.5	81
63	235	40	108	50	82	36	61.5	92
75	308	40	120	-	94	42	-	-
83	321	40	128	-	101	46	-	-
92	365	40	140	-	108.5	51	-	-
105	413	40	153	-	122	58	-	-

单作用式输出扭矩 (Nm)

型号	弹簧数量	空气压力扭矩												弹簧复位扭矩	
		3.0bar		4.0bar		5.0bar		6.0bar		7.0bar		8.0bar			
		90°开始	0°结束	90°开始	0°结束	90°开始	0°结束	90°开始	0°结束	90°开始	0°结束	90°开始	0°结束	90°开始	0°结束
52	5	8.8	7.3	13.0	11.6									5.4	4.0
	6	8.0	6.3	12.2	10.5	16.5	14.8							6.5	4.7
	7	7.2	5.2	11.5	9.4	15.7	13.7	20.0	17.9					7.6	5.5
	8	6.4	4.1	10.7	8.3	14.9	12.6	19.2	16.8	23.4	21.1			8.6	6.3
	9			9.9	7.3	14.1	11.5	18.4	15.8	22.6	20.0	26.9	24.3	9.7	7.1
	10			9.1	6.2	13.3	10.4	17.6	14.7	21.8	18.9	26.1	23.2	10.8	7.9
	11					12.5	9.4	16.8	13.6	21.0	17.9	25.3	22.1	11.9	8.7
	12					11.8	8.3	16.0	12.5	20.3	16.8	24.5	21.0	13.0	9.5
63	5	15.7	12.5	23.1	20.0									9.9	6.8
	6	14.3	10.5	21.8	18.0	29.3	25.5							11.9	8.1
	7	13.0	8.5	20.4	16.0	27.9	23.5	35.4	31.0					13.9	9.5
	8	11.6	6.5	19.1	14.0	26.6	21.5	34.0	29.0	41.5	36.5			15.9	10.8
	9			17.7	12.0	25.2	19.5	32.7	27.0	40.2	34.5	47.6	42.0	17.9	12.2
	10			16.4	10.0	23.8	17.5	31.3	25.0	38.8	32.5	46.3	40.0	19.9	13.6
	11					22.5	15.5	30.0	23.0	37.5	30.5	44.9	38.0	21.9	14.9
	12					21.1	13.5	28.6	21.0	36.1	28.5	43.6	36.0	23.9	16.3
75	5	27.0	21.6	39.3	34.0									15.5	10.2
	6	24.9	18.5	37.3	30.9	49.7	43.3							18.6	12.2
	7	22.9	15.5	35.3	27.8	47.6	40.2	60.0	52.6					21.7	14.2
	8	20.9	12.4	33.2	24.7	45.6	37.1	58.0	49.5	70.4	61.8			24.8	16.2
	9			31.2	21.6	43.6	34.0	56.0	46.4	68.3	58.7	80.7	71.1	27.8	18.3
	10			29.2	18.5	41.6	30.9	53.9	43.3	66.3	55.7	78.7	68.0	30.9	20.3
	11					39.5	27.8	51.9	40.2	64.3	52.6	76.6	64.9	34.0	22.3
	12					37.5	24.7	49.9	37.1	62.2	49.5	74.6	61.8	37.1	24.4
83	5	33.8	27.2	50.1	43.4									21.5	14.9
	6	30.9	22.9	47.1	39.1	63.3	55.3							25.8	17.8
	7	27.9	18.6	44.1	34.8	60.4	51.0	76.6	67.3					30.1	20.8
	8	24.9	14.3	41.2	30.5	57.4	46.7	73.6	63.0	89.9	79.2			34.4	23.8
	9			38.2	26.2	54.4	42.4	70.7	58.7	86.9	74.9	103.1	91.1	38.7	26.7
	10			35.2	21.9	51.5	38.1	67.7	54.4	83.9	70.6	100.2	86.8	43.0	29.7
	11					48.5	33.8	64.7	50.1	81.0	66.3	97.2	82.5	47.3	32.7
	12					45.5	29.5	61.8	45.8	78.0	62.0	94.2	78.2	51.6	35.6
92	5	48.0	39.5	71.3	62.8									30.3	21.8
	6	43.7	33.5	66.9	56.7	90.2	80.0							36.3	26.1
	7	39.3	27.4	62.6	50.7	85.8	73.9	109.1	97.2					42.4	30.5
	8	34.9	21.4	58.2	44.6	81.5	67.9	104.7	91.2	128.0	114.4			48.4	34.9
	9			53.8	38.6	77.1	61.8	100.4	85.1	123.6	108.4	146.9	131.6	54.5	39.2
	10			49.5	32.5	72.8	55.8	96.0	79.0	119.3	102.3	142.6	125.6	60.6	43.6
	11					68.4	49.7	91.7	73.0	114.9	96.3	138.2	119.5	66.6	47.9
	12					64.0	43.7	87.3	66.9	110.6	90.2	133.8	113.5	72.7	52.3
105	5	64.6	57.7	99.2	92.4									46.2	39.3
	6	56.7	48.5	91.4	83.1	126.0	117.8							55.4	47.2
	7	48.9	39.3	83.5	73.9	118.2	108.5	152.8	143.2					64.6	55.0
	8	41.0	30.0	75.7	64.7	110.3	99.3	144.9	133.9	179.6	168.6			73.9	62.9
	9			67.8	55.4	102.4	90.1	137.1	124.7	171.7	159.3	206.3	194.0	83.1	70.7
	10			59.9	46.2	94.6	80.8	129.2	115.5	163.9	150.1	198.5	184.7	92.3	78.6
	11					86.7	71.6	121.4	106.2	156.0	140.9	190.6	175.5	101.6	86.5
	12					78.9	62.4	113.5	97.0	148.1	131.6	182.8	166.3	110.8	94.3

双作用式输出扭矩 (Nm)

执行器型号	2.0bar	3.0bar	4.0bar	5.0bar	5.5bar	6.0bar	7.0bar	8.0bar
52	8.5	12.7	17	21.2	23.4	25.5	29.7	34
63	15	22.5	30	37.5	41.1	44.9	52.4	59.9
75	24.7	37.1	49.5	61.9	68	74.2	86.6	99
83	32.5	48.7	65	81.2	89.3	97.4	113.7	130
92	46.5	69.8	93	116.3	128	140	162.9	186
105	69.3	104	138.5	173.2	190.5	207.8	242.5	277

选型说明

气动执行机构装配阀门选型

SS-B11-2-A - 52 C - HT - AC220V - 200M

B1、B2、B4、GB1、GB3系列阀门选型说明

B1系列选型 - 11页
B2系列选型 - 18页
B4系列选型 - 25页
GB1系列选型 - 28页
GB3系列选型 - 33页

执行器规格	
52	52标准气缸
63	63标准气缸
75	75标准气缸
83	83标准气缸
92	92标准气缸
105	105标准气缸

执行器模式	
C	90°常关弹簧复位气动执行器
O	90°常开弹簧复位气动执行器
D	90°双作用气动执行器
L	180°左端常开弹簧复位气动执行器
R	180°右端常开弹簧复位气动执行器
DX	180°双作用气动执行器

执行器温度	
	标准
HT	高温
LT	低温

电磁阀或执行器电源	
	无电磁阀
AC220V	220V不防爆
DC24V	24V不防爆
AC220VEX	220V防爆
DC24VEX	24V防爆

阀位开关	
	无阀位开关
200M	不防爆
400M	防爆

注1：若想了解更多有关气动执行机构装配信息，请参阅自动控制球阀产品样册

注2：选型说明只为产品选型提供参考，不能任意组合，标准型号请参考型号尺寸表，如不能满足您的技术要求，请咨询anlok销售代表，我们将竭诚为您服务。

气动执行机构选型

MS - 52 - 090 - S - HT

执行器规格	
52	52标准气缸
63	63标准气缸
75	75标准气缸
83	83标准气缸
92	92标准气缸
105	105标准气缸

行程范围	
090	90°执行
180	180°执行

执行模式	
S	弹簧复位
D	双作用

温度类型	
	标准
HT	高温
LT	低温

注：两端弹簧数量默认8只或10只（只有执行模式为弹簧复位）如有其他需求，请咨询anlok销售代表

附件

电磁阀

anlok可在气动执行器上配备合适的电磁阀，以形成一个电气控制单元。

- 电源：DC 24V、AC 220V
- 类型：两位三通，适用于单作用气动执行器
  两位五通，适用于双作用气动执行器
- 工作温度：0℃ 至50℃（32°F 至 122°F）
- 主体材料：铝合金

阀位开关

限位开关可以产生电信号，以指示执行器的当前位置。

- 电源：DC 24V、AC 220V
- 类型：机械式，通过触点产生电信号
  感应式，通过磁场产生电信号
- 工作温度：-25℃ 至70°℃（-13°F 至 158°F）
- 主体材料：铝合金

注：如需订购感应式阀位开关，请咨询anlok销售代表